MONTAGGIO

Attenzione:

prima del montaggio togliere la tensione al circuito elettrico del cavo di collegamento e assicurarlo contro la riattivazione.

1. Svitare il rilevatore di movimento e togliere la parte inferiore. Fig. **[1]**
2. Il fissaggio alla parete della parte inferiore s'effettua mediante le viti e il connettore acclusi, all'altezza di montaggio ottimale di circa 2-2,5 metri. Al montaggio le viti di regolazione del rilevatore di movimento devono essere rivolte verso il basso. Fig. **[1]**
3. Collegare il rilevatore di movimento nel rispetto dello schema elettrico sotto riportato Fig. **[2]**. Non dimenticare di far passare la guida di gomma acclusa lungo il cavo.
4. Avvitare la parte superiore con il rilevatore di movimento alla parte inferiore. Fig. **[1]**

PROVA/IMPOSTAZIONE

Dopo la riattivazione la lampada collegata s'accende.

1. Attendere fin quando la lampada si disattiva.
2. Ruotare con estrema cautela il regolatore di sensibilità in senso orario fino alla battuta di destra ☼ e il timer in senso antiorario – nella posizione di prova. Fig. **[3]**
3. Per operare correttamente, l'apparecchio necessita di ca. 40 secondi di tempo di tracciamento.
4. Eseguire una prova di transito: dopo essere usciti dal campo di rilevamento l'illuminazione si disattiva dopo un tempo di ritardo, rientrando nel campo di rilevamento l'illuminazione si riattiva. Tra una prova e l'altra deve essere mantenuta una pausa di almeno 5 secondi Fig. **[5]**.
5. Ruotando i regolatori in senso antiorario adesso è possibile impostare la sensibilità di reazione e la durata d'attivazione dell'illuminazione desiderate.
6. Il raggio d'azione può essere modificato regolando l'angolo d'inclinazione. Fig. **[4]**
7. Differenze di temperatura derivanti dalle stagioni possono comportare modifiche alla sensibilità di reazione.

IMPOSTAZIONE DELLA DURATA

- L'impostazione della durata regola il tempo in cui la lampada resta attivata.
- Il tempo d'attivazione può essere impostato in continuo dalla battuta di destra **–** (ca. 10 secondi) fino alla battuta di sinistra **+** (ca. 12 minuti).

MANUTENZIONE PREVENTIVA E CORRETTIVA

- Per la pulizia della superficie utilizzare solo un panno leggermente inumidito ed eventualmente un detergente non aggressivo.
- Evitare l'impiego di detergenti abrasivi o contenenti solventi.

AVVERTENZA IN MATERIA DI SMALTIMENTO DEGLI APPARECCHI WEEE

Conformemente a quanto previsto dalle prescrizioni europee, gli apparecchi elettrici ed elettronici dismessi non possono più essere smaltiti unitamente agli altri rifiuti. Il simbolo del contenitore dei rifiuti su ruote richiama l'attenzione sulla necessità di una raccolta differenziata dei rifiuti stessi.

Offrite anche Voi il Vostro contributo alla tutela ambientale, consegnando gli apparecchi dismessi ai sistemi appositamente previsti ai fini della raccolta differenziata dei rifiuti.

DIRETTIVA 2012/19/EU DEL PARLAMENTO E DEL CONSIGLIO EUROPEI del 04 luglio 2012 in materia di apparecchiature elettriche ed elettroniche.

(TR) HAREKET SENSÖRÜ IP44, 110°, 180°

AMACINA UYGUN KULLANIM

Ürünümüz püskürtme suya karşı korumalı olup dış mekanlar için uygundur, IP44.

CE İlgili Avrupa normlarına uygundur.

TEKNIK ÖZELLIKLER

Voltaj: 230V~, 50Hz

Çalıştırma gücü: 1200W'a kadar ampuller, 300VA'ya kadar flüoresan lambaları

Kapsama alanı: yakl. 12m

Ayar açısı: dikey ve yatay

Ayar süresi: min: 10sec; max: 12min

Karartma ayarı: aydınlıktan karanlığa kadar

Standby: yaklaşık 0,5W

Koruma sınıfı: IP44 püskürtme suya karşı korumalı, dış mekan için

EMNIYET BILGILERI

Kurulum işlemi sadece geçerli kurulum talimatları doğrultusunda uzman yetkililerce yapılabilir. Bunun için yetkili elektrik uzmanına danışınız.

GENEL BILGILER

Hareket sensörü pasif kızılötesi teknolojisine göre çalışır. Isı kaynaklarının hareketine reaksiyon gösterir. Örneğin herhangi bir şahsın saptama alanına girmesi durumunda, karanlıkta otomatik olarak bağlı olan ışık açılır.

Hareket sensörü güvenlik ve konfor sağlar. Ziyaretçiler aydınlıkta karşılanır, öte yandan soyguncular ise ürkütülür. Kızılötesi hareket sensörü enerji tasarrufu sağlar, çünkü ışıklar belirli bir yanma süresinden sonra otomatik olarak kapanır.

Monte edilen foto-diyot hareket sensörünün gün içerisinde çalışmasını engeller.

DEVREYE ALMA

- Hareket sensörünün gidiş yönüne yan taraftan yansıyacak biçimde yerleştirilmesi tercih edilmelidir, bu sayede çok daha fazla alan geçilecektir.
- Erişim menzili ve duyarlılık ortam ısısına bağlıdır. Soğuk hava koşullarında örneğin insan ve çevre arasındaki ısı farkı çok daha büyük olacağı için erişim menzili ve duyarlılık artış gösterir.
- Hareket sensörü ısı kaynakları, örneğin şömine, havalandırma veya benzeri cihazların yakınına yerleştirilmemelidir, çünkü bunlar kızılötesi sensörünün duyarlılığını sınırlarlar.
- Doğrudan ısıya maruz kalma önlenmelidir.
- Işık düşmesi veya yansımalar foto-diyodun fonksiyonunu kısıtlar (karanlığa duyarlı şalter).
- Ağaç ve çalılar da hatalı işlemelere neden olabilirler. Hareket sensörünü yeterli bir uzaklığa monte ediniz.
- Optik mekanizmanın kirlenmesi (örneğin toz birikimi) erişim menzilinde düşmeye neden olabilir.
- Cihaz hava koşullarına karşı korumalıdır, ancak üstünün örtülmesi ayrıca tavsiye edilir.

MONTAJ

Dikkat:

Montaj işleminden önce bağlantı kablosunun gerilimi kapatılmalı ve kendiliğinden açılmaya karşı önlem alınmalıdır.

1. Hareket sensörü gerektiği biçimde sökülmeli ve alt kısmı çıkartılmalıdır Resim **[1]**.
2. Alt kısmın duvara sabitlenmesi ekte bulunan vida ve dübel yardımı ile en uygun montaj yüksekliği olan 2 ila 2,5m arasındaki bir yüksekliğe yapılır, hareket sensörünün ayar vidaları montaj sırasında aşağı doğru gelmelidir Resim **[1].**
3. Hareket sensörü ekte bulunan devre tablosuna göre bağlanmalıdır Resim **[2]**. Ekte bulunan lastik kaplamanın kabloya geçirilmesi unutulmamalıdır.
4. Hareket sensörünün bulunduğu üs kısmı alt kısma monte edebilirsiniz. Şek. **[1]**

TEST / AYAR

Yeniden çalıştırıldığında bağlanan ışık kaynağı yanar.

1. Işığın kendiliğinden kapanmasını bekleyin.
2. Hassasiyet düğmesini saat yönünde çok dikkatli bir şekilde sonuna kadar sağa doğru çeviriniz ☼ ve zaman düğmesini saat yönünün tersine – test pozisyonuna doğru çeviriniz. Şek. **[3]**
3. Cihazın doğru çalışabilmek için yaklaşık 40 saniye ölçme süresine ihtiyacı bulunur.
4. Alana giriş yapın, saptama alanından çıktığınızda ışığın gecikmeli olarak kapanması ve alana yeniden girdiğinizde yanması gerekir. Testler arasındaki en az 5 saniye süre geçmelidir Resim **[5]**.
5. Ayar düğmesinin sola doğru çevrilmesi ile hareket karşı duyarlılığı ve hareket sensörünün açık kalma süresini ayarlamak mümkündür.
6. Erişim menzilini eğim açısını ayarlayarak değiştirmek mümkündür. Şek. **[4]**
7. Mevsimlere bağlı olarak ısı farkları harekete karşı duyarlılıkta değişikliğe neden olabilirler.

ZAMAN AYARI

- Zaman ayarı ışığın ne kadar açık kalacağını belirler.
- Açık kalma süresi sağ taraftaki tık noktasından **–** (yaklaşık 10 saniye) sol taraftaki tık noktasına **+** (yaklaşık 12 dakika) kademesiz olarak ayarlanabilir.

BAKIM VE TEMİZLİK

- Dış yüzeyinin temizlenmesi için sadece biraz ıslatılmış bez, gerektiğinde ise yumuşak temizlik ilacı kullanın.
- Aşındırıcı veya solüsyonlu temizlik ilaçları kullanmayın

WEEE TASFIYE UYARISI

Kullanılmış elektrik ve elektronik cihazların Avrupa Yönergeleri uyarınca bundan böyle ayıklanmamış çöplere atılması yasaktır. Tekerlek üzerindeki çöp bidonu sembolü, ayrı toplanması gerekliliğine dikkat çekmektedir.

Lütfen siz de çevre korumaya, artık kullanmadığınız bu cihazları ayrı toplama yerlerindeki öngörülen sistemlere atarak katkıda bulununuz.

Elektrik ve Elektronik Eski Cihazlarla İlgili 04 Temmuz 2012 tarihli AVRUPA PARLAMENTOSU VE KURULUNUN 2012/19/EU YÖNERGESİ.

(HU) IP44 MOZGÁSJELZŐ BERENDEZÉS, 110°, 180°

RENDELTETÉSSZERŰ HASZNÁLAT

Termékünk fröccsenő víz ellen védett kivitelben készült, és a szabadban való használatra is alkalmas, védelmi osztálya IP44.

CE Megfelel a vonatkozó európai irányelveknek.

MŰSZAKI ADATOK

Feszültség: 230V~, 50Hz

Kapcsolási teljesítmény: Izzólámpák 1200W teljesítményig, fénycsövek 300VA teljesítményig

Hatótávolság: kb. 12m

Beállítható szög: vízszintes és függőleges irányban

Beállítási idő: min: 10sec; max: 12min

Alkonyati beállítás: világostól sötétig

Standby fogyasztás: kb. 0,5W

Védettségi osztály: IP 44 fröccsenő víz ellen védett, szabadban való használatra alkalmas

BIZTONSÁGI ELŐÍRÁSOK

Az installációs munkákat csak megfelelően kiképzett szakemberek az érvényben lévő szerelési előírásoknak megfelelően hajthatják végre. E célból forduljon egy engedélyezett villamos szakipari üzemhez.

ÁLTALÁNOS JELLEGŰ INFORMÁCIÓ

A mozgásjelző berendezés a passzív infravörös technika elve alapján működik. A berendezés a hőforrások mozgására reagál. Ha például egy személy belép a berendezés hatásos területére, akkor sötétben automatikusan kigyullad a berendezéshez csatlakoztatott lámpa.

A mozgásjelző berendezés biztonságot és komfortot nyújt. A látogatókat fény fogadja és a betörőket a fény elkergeti. Az infravörös mozgásjelző berendezés energiát takarít meg, mivel a lámpákat a beállított világítási idő elteltével automatikusan kikapcsolja.

A beépített fotódióda meggátolja, hogy a mozgásjelző berendezés nappal is működjön.

ÜZEMBE HELYEZÉS

- Célszerű a mozgásjelző berendezést az emberek haladási irányához képest oldalra elhelyezni, hogy az emberek több szektoron is áthaladjanak.
- A hatótávolság és érzékenység a mindenkori környezeti hőmérséklettől függ. Hűvös időben a hatótávolság és az érzékenység megnövekszik, mivel például az emberek és a környezetük között hőmérsékletkülönbség magasabb.
- Ne szerelje fel a mozgásjelző berendezést hőforrás, például kémények, levegő kilépő nyílások, vagy hasonlók közelébe, mivel ezek negatív befolyással vannak az infravörös érzékelő érzékenységére.
- Kerülje el a közvetlen hősugárzást.
- Fénysugarak vagy tükröződések befolyásolják a fotódióda működését (alkonyati kapcsoló).
- Fák vagy bokrok oknélküli kapcsolásokat válthatnak ki. A mozgásjelző berendezés kielégítő távolságban szerelje fel.
- Az optika elszennyeződése (például porlerakódások) csökkenthetik a hatótávolságot.
- A berendezés védve van az időjárás hatásaitól, de ajánlatos egy kiegészítő fedelet szerelni fölé.

ÖSSZESZERELÉS

Figyelem:

A felszerelés előtt kapcsolja ki a csatlakozóvezeték áramkörét és biztosítsa be a visszakapcsolás ellen.

1. Csavarozza szét megfelelő módon a mozgásjelző berendezést és vegye le az alsó részét. **[1] ábra**
2. Az alsórészt a berendezéssel szállított csavarokkal és dübelekkel kell egy optimális szerelési magasságban (2 - 2,5m) a falra szerelni. A mozgásjelző berendezés szabályozócsavarjainak a felszereléskor lefelé kell mutatniuk: **[1] ábra**
3. Csatlakoztassa az alábbi kapcsolási rajznak megfelelően a mozgásjelző berendezést **[2]. ábra**. Ne felejtse el feltolni a mellékelt gumibevezetőt a kábelre.
4. Csavarja rá a mozgásjelző berendezést tartalmazó felső részt az alsó részre. **[1]. ábra**

TESZT / BEÁLLÍTÁS

A feszültség visszakapcsolása után a berendezéshez csatlakoztatott lámpa világítani kezd.

1. Várja meg, amíg a lámpa kikapcsolódik.
2. Igen óvatosan forgassa el az érzékenységszabályozót az óramutató járásával megegyező irányba a jobboldali végállásig ☼ és az időbeállítót az óramutató járásával ellenkező irányba – a teszthelyzetbe. [3]. ábra
3. A berendezésnek kb. 40 másodperc bemérési időre van szüksége, hogy előírásszerűen működjön.
4. Járja végig az érdekelt területet, a hatásos terület elhagyásakor a lámpa késleltetéssel kialszik, a hatásos területre való belépéskor a lámpa ismét bekapcsolódik. Az egyes tesztek között tartson legalább 5 másodpercnyi szünetet **[5]. ábra**.
5. A szabályozó balra forgatásával most be lehet állítani a kívánt megszólalási érzékenységet és a bekapcsolási időtartamot.
6. A hatótávolságot a berendezés dőlésszögének megváltoztatásával lehet beállítani. **[4]. ábra**
7. Az évszakoknak megfelelő hőmérsékletkülönbségek a megszólalási érzékenységet megváltoztathatják.

IDŐBEÁLLÍTÁS

- Az időbeállítás azt szabályozza, mennyi ideig marad bekapcsolva a lámpa.
- A bekapcsolási időtartamot a **–** jobboldali ütköző (kb. 5 másodperc) és a **+** baloldali ütköző (kb. 10 perc) között fokozatmentesen be lehet állítani.

KARBANTARTÁS / ÁPOLÁS

- Kapcsolja ki a termék tápfeszültségét és biztosítsa be az áramkört a visszakapcsolás ellen.
- A tisztításhoz egy száraz, vagy kissé megnedvesített, szálmentes kendőt használjon, szükség esetén használjon egy enyhe tisztítószert, ne használjon koptató hatású, vagy oldószert tartalmazó tisztítószert.

WEEE MEGSEMMISÍTÉSI ÚTMUTATÁS

Az elhasznált elektromos és elektronikus készülékeket az európai előírások szerint már nem szabad az osztályozatlan hulladékhoz tenni. A kerekeken elhelyezett hulladéktartály szimbóluma a szelektív gyűjtés szükségességére utal.

Ön is segítse a környezetvédelmet és gondoskodjon arról, hogy ezeket a készülékeket, ha többé már nem használja, a szelektív gyűjtés erre tervezett rendszereibe teszi.

AZ EUROPAI PARLAMENT ÉS A TANÁCS 2012 július 04-én kelt 2012/19/EU IRÁNYELVE a használt elektromos és elektronikus készülékekről.

(SI) JAVLJALNIK GIBANJA IP44, 110°, 180°

PRAVILNA UPORABA

Ta izdelek ja zaščiten pred brizgajočo vodo in primeren za uporabo na prostem, vrsta zaščite IP44.

CE skladno z ustreznimi evropskimi smernicami.

TEHNIČNI PODATKI

Napetost: 230V~, 50Hz

Največja obremenitev: žarnice do 1200W, fluorescenčne sijalke do 300VA

Doseg zaznavanja: pribl. 12m

Kot nastavitve: navpično in vodoravno

Čas nastavitve: min: 10sec; max: 12min

Nastavitev mraka: od svetlega do temnega

Poraba v stanju pripravljenosti: pribl. 0,5W

Vrsta zaščite: IP44 zaščiteno pred brizgajočo vodo, za uporabo na prostem

VARNOSTNI NAPOTKI

Ta javljalnik smejo vgraditi samo ustrezno usposobljeni električarji v skladu z veljavnimi predpisi za vgradnjo takih naprav. Za vgradnjo se posvetujte z ustreznim električnim servisom.

SPLOŠNE INFORMACIJE

Ta javljalnik gibanja deluje s pomočjo pasivne infrardeče tehnike. Odziva se na premikanje izvorov toplote. Če npr. neka oseba stopi v območje zaznavanja, se v temi priključena luč samodejno vključi.

Javljalnik gibanja zagotavlja varnost in udobje. Prižgana luč sprejme obiskovalce in prežene vlomilce. Infrardeči javljalnik gibanja prihrani energijo, saj se luči po izteku nastavljenega časa samodejno izključijo.

Vgrajena fotodioda preprečuje delovanje javljalnika gibanja podnevi.

ZAČETEK DELOVANJA

- Javljalnik gibanja namestite po možnosti prečno ob strani glede na smer hoje, saj tako oseba, ki jo javljalnik zaznava, hodi skozi več sektorjev.
- Doseg in občutljivost sta odvisna od vsakokratne okoliške temperature. Pri hladnejšem vremenu se doseg in občutljivost povečata, saj so temperaturne razlike med npr. osebami in okolico večje.
- Javljalnika gibanja ne namestite v bližini izvorov toplote, npr. kaminov, odzračevalnih odprtin ipd., saj ti izvori poslabšajo delovanje infrardečega tipala.
- Javljalnik ne sme biti izpostavljen neposrednemu toplotnemu sevanju.
- Svetlobni žarki in odboj svetlobe vplivajo na delovanje fotodiode (zatemnitveno stikalo).
- Drevje in grmovje lahko povzročijo, da se javljalnik napačno vklopi. Pri vgradnji javljalnika gibanja zagotovite zadostno oddaljenost.
- Če je optični del zamazan (npr. obloge prahu), se doseg javljalnika lahko zmanjša.
- Ta izdelek je zaščiten pred vremenskimi vplivi, priporočamo pa izdelavo dodatnega nadstreška.

MONTAŽA

Pozor:

Pred montažo morate izklopiti električno napetost v tokokrogu priključnega kabla in ta sklop zavarovati pred ponovnim vklopom.

1. Ustrezno privijte javljalnik gibanja in snemite spodnji del. Sl. **[1]**
2. Spodnji del pritrdite na steno s priloženimi vijaki in vložki. Optimalna višina montaže znaša pribl. 2 - 2,5 metre. Nastavitveni vijaki javljalnika gibanja morajo biti pri montaži obrnjeni navzdol. Sl. **[1]**
3. Javljalnik gibanja priklopite v skladu s sosednjo elektroshemo. Sl. **[2]**. Ne pozabite namestiti priloženega gumijastega skoznika prek kabla.
4. Zgornji del skupaj z javljalnikom gibanja privijte na spodnji del. Sl. **[1]**

TEST / NASTAVITEV

Po ponovnem vklopu priklopljena luč sveti.

1. Počakajte, dokler luč ne ugasne.
2. Regulator občutljivosti obračajte zelo previdno v smeri urinega kazalca do desnega omejevala ☼ in časovni regulator v nasprotni smeri urinega kazalca – v preizkusni položaj. Slika **[3]**
3. Naprava za pravilno delovanje potrebuje pribl. 40 sekund časa za umerjanje.
4. Sprehodite se po nadzirani površini. Ko jo zapustite, se osvetlitev z zakasnitvijo ugasne, pri vstopu v to območje se znova vključi. Med posameznimi testi naj premor traja vsaj 5 sekund. Sl. **[5]**.
5. Z zasukom regulatorjev v levo lahko nastavite želeno občutljivost za vklop in trajanje vklopa.
6. Doseg je mogoče spreminjati s spreminjanjem nagibnega kota. Sl. **[4]**
7. Temperaturne razlike, ki nastajajo zaradi letnih časov, lahko povzročijo spremembe občutljivosti za vklop.

ČASOVNA NASTAVITEV

- S časovno nastavitvijo lahko določite čas vklop, to je čas, med katerim ostane luč prižgana.
- Ta čas vklopa lahko brezstopenjsko nastavite od skrajne desne lege **–** (pribl. 10 sekund) do skrajne leve lege **+** (pribl. 12 minut).

NEGA IN VZDRŽEVANJE

- Izključite napajalno napetost in električni tokokrog zaščitite pred ponovnim vklopom.
- Za čiščenje uporabljajte suho ali malenkost navlaženo krpo, ki ne pušča vlaken. Po potrebi uporabite blago čistilo. Ne uporabljajte abrazivnih čistil ali čistil z vsebovanimi topili.

UPOZORNENIE WEEE K LIKVIDÁCII

V skladu s predpisom Evropske Unije, odpadne električne in elektronske opreme ne smemo odlagati med nesortirane odpadke. Simbol smetnjaka na kolesih prikazuje nujnost ločenega zbiranja odpadkov.

Pomagajte tudi vi varovati okolje in poskrbite, da boste naprave, ki jih ne potrebujete več, odložili na za to predvidene sisteme ločevanja odpadkov.

DIREKTIVA 2012/19/EU EVROPSKEGAPARLAMENTA IN EVROPSKEGA SVETA z dne 04. 7. 2012 o odpadni električni in elektronski opremi.

(HR) DETEKTOR KRETANJA IP44, 110°, 180°

PRIMJENA U SKLADU S NAMJENOM

Naš je proizvod zaštićen od prskanja vode i prikladan je za uporabu u vanjskom području, IP44.

CE Usklađen s odgovarajućim europskim direktivama.

TEHNIČKI PODACI

Napon: 230V~, 50Hz

Rasklopna snaga: žarulje do 1200W fluorescentne lampe do 300VA

Širina detektiranja: oko 12m

Kut namještanja: okomito i vodoravno

Vrijeme namještanja: min: 10sec; max: 12min

Namještanje luksomata: od svijetlog do tamnog

Stanje pripravnosti: oko 0,5W

Stupanj zaštite: IP44 zaštićeno od prskanja vode, za vanjsko područje

SIGURNOSNE UPUTE

Instaliranje smije izvoditi samo obučeno stručno osoblje u skladu s važećim instalacijskim propisima. U tu se svrhu obratite ovlaštenoj električarskoj radionici.

OPĆE INFORMACIJE

Detektor kretanja koristi pasivnu infracrvenu tehnologiju. On reagira na kretanje izvora topline. Stupi li neka osoba u područje detekcije kad se spusti mrak, automatski se uključuje priključeno svjetlo.

Detektor kretanja pruža sigurnost i udobnost. Posjetitelji se dočekuju svjetlom, a provalnici odbijaju. Uporabom infracrvenog detektora kretanja štedi se energija jer se svjetiljke automatski isključuju nakon određenog vremena.

Ugrađena fotodioda sprečava rad detektora kretanja po danu.

STAVLJANJE U POGON

- Detektor kretanja po mogućnosti valja postaviti bočno u odnosu na smjer kretanja kako bi se omogućilo prolaženje kroz više sektora.
- Domet i osjetljivost ovise o okolnoj temperaturi. Pri hladnom se vremenu domet i osjetljivost povećavaju uslijed većih temperaturnih razlika, npr. čovjek u odnosu na okolinu.
- Ne montirajte detektor kretanja u području izvora topline, npr. kamina, ventilacijskih otvora ili sličnog jer oni umanjuju osjetljivost infracrvenog senzora.
- Izbjegavajte izravno toplinsko zračenje.
- Svjetlosno zračenje ili refleksije utječu na funkcioniranje fotodiode (luksomat).
- Drveće ili grmlje može dovesti do pogrešnih uklapanja. Detektor kretanja montirajte na dovoljnom razmaku.
- Svako zaprljanje optike (npr. uslijed naslaga prašine) može dovesti do smanjenja dometa.
- Uređaj je zaštićen od vremenskih uvjeta, no preporučuje se dodatno natkrivanje.

MONTAŽA

Pozor!

Prije montaže potrebno je strujni krug priključnog kabela dovesti u beznaponsko stanje i osigurati ga od ponovnog uključivanja.

1. Odgovarajuće odvrnite detektor kretanja i skinite donji dio (slika **[1]**).
2. Donji dio pričvršćuje se na zid priloženim vijcima i tiplama na optimalnoj visini montaže od oko 2-2,5 metara. Vijci za namještanje detektora kretanja prilikom montaže moraju biti okrenuti prema dolje (slika **[1]**).
3. Priključite detektor kretanja u skladu sa sljedećom spojnom shemom (slika **[2]**). Ne zaboravite navući preko kabela gumenu uvodnicu.
4. Navrnite gornji dio s detektorom kretanja na donji dio (slika **[1]**).

PROVJERA / NAMJEŠTANJE

Nakon ponovnog uključivanja svijetli priključeno svjetlo.

1. Pričekajte dok se svjetlo ne isključi.
2. Vrlo oprezno zakrenite regulator osjetljivosti u smjeru kazaljke na satu do desnog graničnika, ☼ a regulator vremena suprotno od smjera kazaljke na satu – u položaj za provjeru (slika **[3]**).
3. Za ispravan rad uređaju je potrebno 40 sekundi vremena za kalibriranje.
4. Prijeđite površinu – pri napuštanju područja detekcije rasvjeta se isključuje uz vremensku odgodu, a prilikom stupanja u njega ponovno se uključuje. Između provjera potrebno je pridržavati se stanke od najmanje 5 sekundi (slika **[5]**).
5. Zakretanjem regulatora ulijevo sada je moguće namjestiti željenu osjetljivost reagiranja i trajanje uključenosti detektora kretanja.
6. Domet je moguće mijenjati promjenom kuta nagiba. (slika **[4]**).
7. Temperaturne razlike uvjetovane godišnjim dobom mogu dovesti do promjene osjetljivosti reagiranja.

NAMJEŠTANJE VREMENA

- Namještanjem vremena regulira se duljina uključenosti svjetla.
- Vrijeme uključenosti može se kontinuirano namještati od desnog graničnika **–** (oko 10 sekundi) do lijevog graničnika **+** (oko 12 minuta).

ODRŽAVANJE / NJEGA

- Isključite proizvod tako da se ne nalazi pod naponom i osigurajte strujni krug od ponovnog uključivanja.
- Za čišćenje koristite suhu ili lagano navlaženu krpu uz eventualnu primjenu sredstva za čišćenje. Ne koristite abrazivna sredstva niti sredstva koja sadrže otapala.

WEEE-NAPUTAK O ZBRINJAVANJU

Rabljeni električni ili elektronski uređaji se u skladu s odredbama EU više ne smiju stavljati u nerazvrstani otpad. Simbol kante za otpad na kotačima ukazuje na nužnost odvojenog prikupljanja. Pomozite i Vi u zaštiti okoliša te se pobrinite da se ovaj uređaj, kad ga više ne budete koristili, preda u za to predviđene sustave za odvojeno prikupljanje otpada.

DIREKTIVA 2012/19/EU EUROPSKOG PARLAMENTA I VIJEĆA od 04. srpanj 2012. o starim električnim i elektronskim uređajima.

(CZ) POHYBOVÉ ČIDLO IP44, 110°, 180°

POUŽITÍ V SOULADU S URČENÍM

Náš výrobek je chráněn před stříkající vodou a hodí se tudíž k použití ve venkovním prostředí, IP44.

CE Výrobek je v souladu s odpovídajícími evropskými směrnicemi.

TECHNICKÉ ÚDAJE

Napětí: 230V~, 50Hz

Spínací výkon: Žárovky do 1200W, Zářivky do 300VA

Dosah snímání: cca 12m

Úhel nastavení: vertikálně a horizontálně

Doba nastavení: min: 10sec; max: 12min

Nastavení stmívání: od světla do temna

Pohotovostní režim: cca 0,5W

Druh ochrany: IP44 ochrana před stříkající vodou, pro venkovní použití

BEZPEČNOSTNÍ POKYNY

Instalaci mohou provádět pouze vyškolení odborníci dle platných předpisů pro instalaci. Za tímto účelem se obraťte na registrovaný provoz zabývající se montážemi elektronických zařízení.

VŠEOBECNÉ INFORMACE

Pohybové čidlo pracuje na principu pasivní infračervené technologie. Reaguje na pohyb zdrojů tepla. Jestliže na příklad vstoupí do oblasti snímání nějaký člověk, připojené světlo se za temnoty automaticky zapne. Pohybové čidlo poskytuje jistotu a pohodlí. Návštěvy jsou světlem přijímány a zloději odháněni. Infračervené pohybové čidlo šetří energii, protože po uplynutí nastavené doby svícení se žárovky vypnou.

Vestavěná fotodioda zabraňuje tomu, aby pohybové čidlo pracovalo přes den.

UVEDENÍ DO PROVOZU

- Doporučujeme umístit čidlo po straně směru chůze, aby protínalo více oblastí.
- Dosah a citlivost závisí na teplotě okolí. Při nižších teplotách se zvyšuje dosah i citlivost, protože je větší rozdíl např. mezi teplotami okolí a lidí.
- Neumisťujte pohybové čidlo v dosahu zdrojů tepla, např. krbů, větrání nebo podobných zdrojů, mohou totiž ovlivnit citlivost infračerveného snímače.
- Vyhněte se působení přímého tepelného záření.
- Světelné záření nebo odrážení ovlivňují činnost fotodiody (spínač stmívání).
- Stromy nebo keře mohou vyvolat chybné spínání. Namontujte pohybové čidlo v dostatečné vzdálenosti.
- Znečištění optiky (např. usazeným prachem) může vést k omezení dosahu.
- Přístroj je chráněn před povětrnostními vlivy, dodatečné zastřešení lze jen doporučit.

MONTÁŽ

Pozor:

Před montáží je nutné odpojit elektrický obvod napájecího kabelu ze zdroje napětí a zajistit jej proti opětovnému zapnutí.

1. Našroubujte odpovídajícím způsobem pohybové čidlo a sejměte spodní díl. Obr. **[1]**
2. Upevnění spodního dílu na stěnu se provádí pomocí přiložených šroubů a hmoždinek v optimální výši 2-2,5 metry. Nastavovací šrouby pohybového čidla musí při montáži mířit dolů. Obr. **[1]**
3. Připojte pohybové čidlo podle následujícího schématu zapojení Obr. **[2]**. Nezapomeňte přetáhnout přes kabel připojenou gumovou vložku.
4. Našroubujte vrchní díl s pohybovým čidlem na spodní díl. Obr. **[1]**

TEST / NASTAVENÍ

Po opětovném zapnutí svítí připojené světlo.

1. Počkejte až světlo zhasne.
2. Velmi opatrně otočte regulátor citlivosti ve směru hodinových ručiček až k pravé zarážce ☼ a regulátor času otočte proti směru hodinových ručiček – do testovací polohy. Obr.**[3]**
3. Přístroj potřebuje asi 40 vteřin na zaměření, aby pracoval správným způsobem.
4. Přejděte plochu, při opuštění oblasti snímání se osvětlení s časovým zpožděním vypne, při vstupu se opět zapne. Mezi jednotlivými testy je třeba dodržet alespoň 5 vteřin pauzy Obr. **[5]**.
5. Otáčením regulátorů do leva lze nyní nastavit požadovanou prahovou citlivost a dobu sepnutí pohybového čidla.
6. Dosah lze změnit nastavením úhlu sklonu. Obr. **[4]**
7. Rozdíly teplot podmíněné ročním obdobím mohou vést ke změnám prahové citlivosti.

NASTAVENÍ ČASU

- Nastavením času lze regulovat, jak dlouho zůstane světlo zapnuté.
- Dobu zapnutí lze plynule nastavit od pravé zarážky **–** (cca 10 vteřin) až k levé zarážce **+** (cca 12 minut).

ÚDRŽBA A OŠETŘOVÁNÍ

- K čištění povrchu použijte pouze mírně navlhčený hadřík, eventuelně neagresivní čistící prostředek.
- Nepoužívejte žádné abrazivní čistící prostředky nebo prostředky obsahující rozpouštědla.

WEEE – POKYNY PRO LIKVIDACI ODPADU

Podle evropských směrnic již nesmějí být použité elektrické a elektronické přístroje odevzdávány do netříděného odpadu. Symbol popelnice na kolečkách upozorňuje na nezbytnost odděleného sběru.

Pomáhejte i Vy při ochraně životního prostředí a postarejte se o to, aby byly tyto přístroje, pokud je již nepoužíváte, odevzdány do systémů odděleného sběru určených pro tyto účely.

SMĚRNICE 2012/19/EU EVROPSKÉHO PARLAMENTU A RADY ze dne 04. červenec 2012 o odpadních elektrických a elektronických zařízeních.

(PL) POHYBOVÉ ČIDLO IP44, 110°, 180°

ZASTOSOWANIE ZGODNE Z PRZEZNACZENIEM

Nasz produkt jest bryzgochronny i odpowiedni do stosowania na zewnątrz, IP 44.

CE Zgodny z odpowiednimi wytycznymi europejskimi.

DANE TECHNICZNE

Napięcie: 230V~, 50Hz

Moc łączeniowa: żarówki do 1200W, świetlówki do 300VA

Zasięg reagowania czujnika: ok. 12m

Kąt regulacji: poziomo i pionowo

Ustawianie czasu: min: 10sec; max: 12min

Ustawianie zmierzchu: od jasności do ciemności

Stan czuwania: ok. 0,5W

Stopień ochrony: IP44 bryzgochronny, do stosowania na zewnątrz

WSKAZÓWKI BEZPIECZEŃSTWA

Instalacji może dokonać tylko przeszkolony fachowiec zgodnie z obowiązującymi przepisami instalacyjnymi. Proszę zwrócić się z tym do uprawnionego zakładu instalatorstwa elektrycznego.

INFORMACJE OGÓLNE

Sygnalizator ruchu działa według techniki pasywnej podczerwieni. Reaguje na ruch pochodzący ze źródeł ciepła. Jeśli np. człowiek wkroczy w zasięg reagowania czujnika, to przy ciemności automatycznie włączy się podłączone oświetlenie.

Sygnalizator ruchu zapewnia bezpieczeństwo i komfort. Gość będzie światłem powitany a włamywacz przepędzony. Dzięki sygnalizatorowi ruchu na podczerwień oszczędza się energię, gdyż po nastawionym czasie lampy automatycznie się wyłączają.

Wbudowane fotodiody zapobiegają pracy sygnalizatora ruchu w dzień.

URUCHOMIENIE

- Zaleca się boczne ułożenie sygnalizatora ruchu w stosunku do ruchu pieszego, co umożliwi objęcie kilku sektorów.
- Zasięg i czułość są każdorazowo zależne od temperatury otoczenia. Przy ochłodzeniach podnosi się zasięg i czułość, gdyż różnica temperatur np. człowieka i otoczenia jest większa
- Sygnalizatora ruchu nie montować w zasięgu źródeł ciepła, jak np. kominki, wentylacja itp., gdyż mogą one wpłynąć niekorzystnie na czułość czujnika podczerwieni.
- Unikać bezpośredniego promieniowania cieplnego.
- Promieniowanie świetlne lub odblaski wpływają na funkcjonowanie fotodiod (wyłącznik zmierzchowy).
- Drzewa lub krzaki mogą powodować fałszywe włączenia. Prosimy montować sygnalizator ruchu w wystarczającym oddaleniu.
- Zanieczyszczenie elementów optycznych (np. przez zalegający kurz) może prowadzić do zmniejszenia zasięgu.
- Urządzenie jest zabezpieczone od wpływów pogody, godne polecenia jest dodatkowe zadaszenie.

MONTAŻ

Uwaga:

Przed montażem obwód elektryczny przewodu przyłączeniowego musi być wyłączony spod napięcia i zabezpieczony przed włączeniem.

1. Śruby sygnalizatora ruchu odpowiednio poluzować i zdjąć spodnią część. Rys. **[1]**
2. Mocowanie spodniej części do ściany wykonać przy użyciu znajdujących się tam śrub i kołków na optymalnej wysokości 2-2,5 m. Śruby regulacyjne sygnalizatora ruchu muszą być skierowane ku dołowi. Rys. **[1]**
3. Sygnalizator ruchu podłączyć według poniższego schematu rys. **[2]**. Pamiętać o nasunięciu na przewód dołączonych wprowadzeń gumowych.
4. Górną część z sygnalizatorem ruchu przykręcić do części dolnej. Rys. **[1]**

TEST/USTAWIANIE

Po włączeniu świeci się podłączona lampa.

1. Proszę zaczekać aż światło wyłączy się.
2. Bardzo ostrożnie obracać regulatorem czułości zgodnie z ruchem wskazówek zegara do oporu w prawo ☼ a regulatorem czasu przeciwnie do ruchu wskazówek zegara – w pozycję testu. Rys. **[3]**
3. Urządzenie potrzebuje ok. 40 sek. stabilizacji, aby właściwie działać.
4. Przejść przez teren, przy opuszczaniu zasięgu reagowania oświetlenie wyłącza się z opóźnieniem, po wejściu ponownie się włącza. Należy zachować min. 5 sek. przerwy między testami rys. **[5]**.
5. Przez obrót regulatora w lewo można ustawić żądany próg zadziałania i czas włączenia sygnalizatora ruchu.
6. Zasięg można zmieniać przez przestawienie kąta nachylenia. Rys. **[4]**
7. Zależne od pory roku różnice temperatur mogą zmieniać próg zadziałania.

USTAWIANIE CZASU

- Ustawienie czasu reguluje czas trwania włączenia światła.
- Czas włączenia można nastawiać bezstopniowo od oporu w prawo **–** (ok. 10 sek.) do oporu w lewo **+** (ok. 12 min.).

KONSERWACJA I CZYSZCZENIE

- Do czyszczenia powierzchni używać tylko lekko wilgotnej ściereczki, ewent. z łagodnym środkiem czyszczącym.
- Nie stosować środków czyszczących do szorowania ani zawierających rozpuszczalnik.

WEEE-WSKAZÓWKI USUWANIA

Zużyte urządzenia elektryczne i elektroniczne zgodnie z przepisami europejskimi nie można usuwać wraz z innymi odpadami. Symbol pojemnika na śmieci na kółkach wskazuje na konieczność oddzielnego składowania.

Mogą mieć Państwo również swój wkład w ochronę środowiska oddając nieużywane już urządzenia do przewidzianych do tego celu miejsc sortowania.

DYREKTYWA 2012/19/EU PARLAMENTU EUROPEJSKIEGO I RADY z dnia 04.07.2012 w sprawie zużytego sprzętu elektrotechnicznego i elektronicznego.

REV Ritter GmbH
Frankenstraße 1-4
D-63776 Mömbris
www.rev.biz

Typ MR-025

[1]

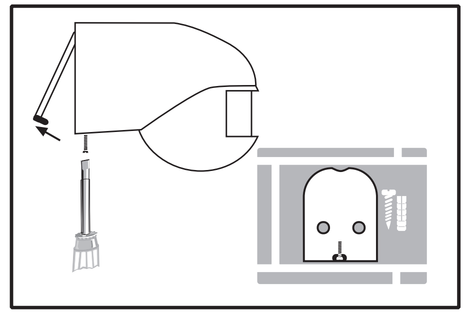

[2]

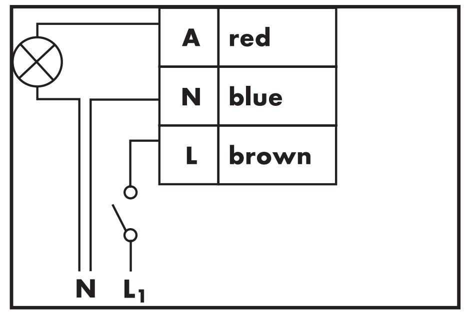

[3]

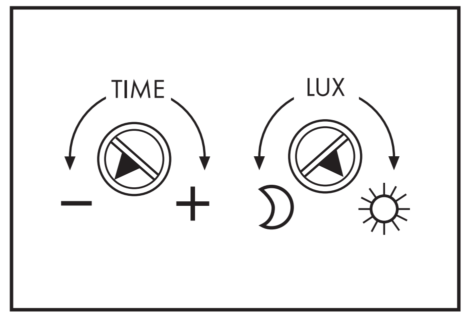

[4]

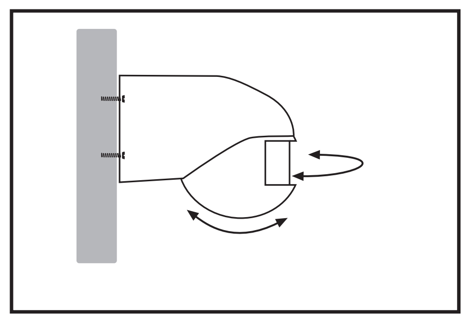

[5]

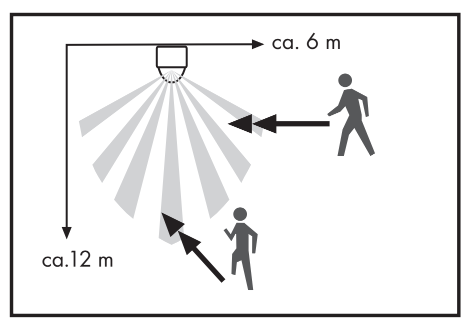

(RU) ДАТЧИК ДВИЖЕНИЯ IP 44, 110°, 180°

ИСПОЛЬЗОВАНИЕ ПО НАЗНАЧЕНИЮ

Наше изделие является брызгозащитным и пригодно для использования вне помещений, IP 44.

CE соответствие в соответствии со всеми европейскими директивами.

ТЕХНИЧЕСКИЕ ХАРАКТЕРИСТИКИ

Напряжение: 230В~, 50Гц
Коммутационная способность: Лампы накаливания до 1200Вт, Люминисцентные лампы до 300Ва
Дистанция охвата: ок. 12 м
Угол наклона: вертикальный и горизонтальный
Время настройки: min: 10sec; max: 12min
Настройка на степень освещенности: от высокой до низкой
Режим ожидания: ок. 1 Вт
Степень защиты: IP44 брызгозащитный, для использования вне помещений

УКАЗАНИЯ ПО ТЕХНИКЕ БЕЗОПАСНОСТИ

Допускается инсталляция исключительно обученным персоналом согласно действующим предписаниям по инсталляции. Свяжитесь по данному вопросу со специализированной фирмой, обладающей разрешением на проведение работ с электричеством.

ОБЩАЯ ИНФОРМАЦИЯ

Датчик движения работает в пассивном режиме инфракрасного излучения. Он реагирует на движения источников тепла. Если, например, в зону охвата входит человек, то в темноте автоматически включается подключенный источник света.

Датчик движения гарантирует безопасность и комфорт. Свет встречает посетителей и прогоняет взломщиков. Датчик движения инфракрасного диапазона экономит электроэнергию, так как лампы снова автоматически выключаются по окончании установленного времени горения.

Встроенный светодиод предотвращает работу датчика движения днем.

ВВОД В ЭКСПЛУАТАЦИЮ

- Предпочтительной является установка датчика движения сбоку по направлению движения, чтобы посетители пересекали несколько секторов.
- Радиус действия и чувствительность зависят от температуры окружающей среды. При холодной погоде радиус и чувствительность повышаются, так как разница температур, например, между человеком и окружающей средой увеличивается.
- Не устанавливайте датчик движения вблизи источников тепла, например, каминов, вентиляционных отверстий и др., так как они понижают чувствительность сенсора инфракрасного излучения.
- Избегайте источников прямого излучения тепла.
- Излучение света или блики воздействуют на функциональность фотодиода (сумеречного выключателя).
- Деревья и кустарники могут вызвать ошибочное срабатывание датчика. Устанавливайте датчик движения на достаточном расстоянии.
- Загрязнение оптики (например, скопление пыли) может привести к уменьшению дистанции охвата.
- Прибор защищен от природных воздействий, рекомендуется обеспечить дополнительный навес.

МОНТАЖ

Внимание:

Перед монтажом необходимо отключить напряжение цепи тока питающего кабеля и предохранить ее от включения.

1. Развинтите датчик движения соответствующим образом и снимите его нижнюю часть. Рис. **[1]**
2. Крепление нижней части к стене осуществляется при помощи приложенных винтов и дюбелей на оптимальной монтажной высоте ок. 2-2,5 метров. Установочные винты для датчика движения должны при монтаже указывать вниз. Рис. **[1]**
3. Подключите датчик движения согласно приведенной электросхеме Рис. **[2]**. Не забывайте надвинуть на кабель приложенной резиновый ввод.
4. Привинтите верхнюю часть с датчиком движения к нижней части. Рис. **[1]**

ТЕСТИРОВАНИЕ / НАСТРОЙКА

После включения датчика горит подключенная лампочка.

1. Подождите, пока не отключится свет.
2. Очень осторожно поверните регулятор чувствительности по часовой стрелке до правого упора ☼, а регулятор времени против часовой стрелки в позицию тестирования. Рис. **[3]**
3. Прибору требуется ок. 40 секунд на настройку для корректного функционирования.
4. Обойдите площадь наблюдения, при выходе за ее пределы освещение выключается с задержкой, при входе в нее свет снова включается. Между тестами должно пройти не менее 5 секунд Рис. **[5]**.
5. Теперь можно настроить необходимую чувствительность срабатывания датчика движения и время включения, поворачивая регулятор влево.
6. Радиус охвата может быть изменен за счет изменения угла наклона. Рис. **[4]**
7. Сезонные изменения температуры могут привести к изменению чувствительности срабатывания.

НАСТРОЙКА ВРЕМЕНИ

- Настройка времени регулирует длительность включения света.
- Продолжительность включения может быть бесступенчато настроена в диапазоне от правого упора**–** (ок. 10 секунд) до левого упора **+** (ок. 12 минут).

ТЕХОБСЛУЖИВАНИЕ / УХОД

- Отключите электропитание изделия и предохраните цепь тока от повторного включения.
- Для очистки используйте сухой или слегка влажный платок без ворса и, в случае необходимости, мягкое чистящее средство, не используйте абразивных чистящих средств и средств, содержащих растворители.

УКАЗАНИЕ ПО УТИЛИЗАЦИИ WEEE (ДИРЕКТИВА ЕС ПО ЛОМУ ЭЛЕКТРИЧЕСКИХ И ЭЛЕКТРОННЫХ ПРИБОРОВ)

Использованные электрические и электронные приборы в соответствии с европейскими предписаниями не разрешается выбрасывать с несортированными отходами. Символ мусорного контейнера на колесах указывает на необходимость раздельного сбора.

Окажите помощь в защите окружающей среды и позаботьтесь о том, чтобы сдать прибор, если Вы им больше не пользуетесь, в предусмотренную для этой цели систему раздельного сбора.

ДИРЕКТИВА 2012/19/EU ЕВРОПЕЙСКОГО ПАРЛАМЕНТА И СОВЕТА от 04 июль 2012 г. в отношении старых электрических и электронных приборов.

(LV) KUSTĪBAS DETEKTORS IP44, 110°, 180°

NOTEIKUMIEM ATBILSTOŠA LIETOŠANA

Mūsu izgatavotā ierīce ir aizsargāta pret ūdens šļakatām un piemērota izmantošanai ārpus telpām, IP44.

CE Atbilstības apliecinājums saskaņā ar atbilstošajām Eiropas direktīvām.

TEHNISKIE DATI

Spriegums: 230V~, 50Hz
Komutācijas sprieguma jauda: Kvēlspuldzes līdz 1200W, Luminiscējošās lampas līdz 300VA
Darbības platums: apm. 12 m
Regulēšanas leņķis: vertikāli un horizontāli
Laika aizture: min: 10sec; max: 12min
Krēslas iestatījums: no gaiša līdz tumšam
Gaidīšanas režīms: apm. 1 W
Aizsardzības klase: IP44 aizsardzība pret ūdens šļakatām, izmantošanai ārpus telpām

DROŠĪBAS NORĀDĪJUMI

Instalāciju drīkst veikt vienīgi kvalificēti speciālisti saskaņā ar spēkā esošajiem instalācijas noteikumiem. Lūdzam vērsties sertificētā specializētā elektrouzņēmumā.

VISPĀRĒJA INFORMĀCIJA

Kustības detektora darbība balstīta uz pasīvo infrasarkano staru tehnoloģiju. Tas reaģē uz kustību no siltuma avotiem. Ja, piem., kāda persona nonāk uztveršanas zonā, tumsā automātiski ieslēdzas pieslēgtais apgaismojums.

Kustības detektors rūpējas par drošību un komfortu. Viesi tiek sagaidīti ar gaismu, bet zagļus gaisma aizbiedē. Izmantojot infrasarkano staru kustības detektoru, jūs ietaupīsiet elektroenerģiju, jo pēc iestatītā apgaismošanas intervāla beigām spuldzes automātiski izslēdzas.

Iebūvētā fotodiode neļauj kustības detektoram darboties dienā.

EKSPLUATĀCIJAS UZSĀKŠANA

- Kustības detektoru ieteicams novietot sānis no pārvietošanās virziena, lai tiktu aptverti vairāki sektori.
- Darbības tālums un jutīgums ir atkarīgs no apkārtējās vides temperatūras. Vēsā laikā tā darbības tālums un jutīgums palielinās, jo temperatūras atšķirība, piem., cilvēka pret apkārtni, ir lielāka.
- Neuzstādiet kustības detektoru siltuma avotu tuvumā, piem., pie kamīniem, izplūdes ventilācijas vai tml., jo tie var ietekmēt infrasarkano staru kustības detektora jutīgumu.
- Nepieļaujiet tieša siltuma starojuma iedarbību.
- Gaismas starojums vai spoguļattēls ietekmē fotodiodes darbību (krēslas slēdzi).
- Koki vai krūmi var izraisīt viltus ieslēgšanos. Uzstādiet kustības detektoru pietiekamā attālumā no tiem.
- Netīras optiskās ierīces (piem., ar sakrājušos putekļu kārtu) var samazināt uztveršanas diapazonu.
- Ierīce ir aizsargāta no nokrišņu ietekmes, taču ieteicams, lai tā atrodas zem papildu nojumes.

MONTĀŽA

Uzmanību:

Pirms montāžas jāatvieno pieslēguma vada elektriskās strāvas ķēde un jānodrošina pret nejaušu ieslēgšanos.

1. Atskrūvējiet un noņemiet kustības detektora apakšējo daļu. Att. **[1]**
2. Apakšējo daļu pieskrūvē pie sienas ar komplektā pievienotajām skrūvēm un dībeļiem optimālajā, apm. 2-2,5 metru montāžas augstumā. Kustības detektora iestatīšanas skrūvēm montāžas laikā jārāda uz leju. Att. **[1]**
3. Kustības detektors jāpieslēdz saskaņā ar zemāk redzamo pieslēguma shēmu Att. **[2]**. Neaizmirstiet, ka pievienotais gumijas starpnis jāpārvelk pāri vadam.
4. Kustības detektora augšējo daļu pieskrūvējiet pie apakšējās daļas. Att. **[1]**

TESTĒŠANA UN IESTATĪJUMI

Pēc atkārtotas ieslēgšanas, iedegas pieslēgtā apgaismojuma spuldze.

1. Pagaidiet, līdz gaisma izslēdzas.
2. Ļoti uzmanīgi pagrieziet uztveršanas jutīguma regulatoru pulksteņa rādītāja kustības virzienā līdz atdurei labajā pusē ☼ , bet laika regulatoru pretēji pulksteņa rādītāja kustības virzienam – testa pozīcijā. Att. **[3]**
3. Ierīcei nepieciešamas apm. 40 sekundes mērījuma veikšanai, lai tā sāktu darboties pareizi.
4. Apstaigājiet teritoriju, aizejot no uztveršanas zonas, apgaismojums izslēdzas ar laika aizkavi, ienākot teritorijā, tas no jauna ieslēdzas. Starp testiem jāievēro vismaz 5 sekunžu pārtraukums Att. **[5]**.
5. Pagriežot regulatoru pa kreisi, tagad varat iestatīt vēlamo jutīguma slieksni un kustības detektora ieslēgšanās/izslēgšanās intervālu.
6. Darbības tālumu iespējams mainīt, regulējot slīpuma leņķi. Att. **[4]**
7. Atkarībā no gadalaika, temperatūras izmaiņas var izmainīt uztveršanas jutīgumu.

LAIKA AIZKAVES IESTATĪJUMS

- Laika iestatījums regulē intervālu, cik ilgi gaismai jāpaliek ieslēgtai.
- Ieslēgšanās ilgumu iespējams laideni regulēt no atdures labajā pusē **–** (apm. 10 sekundes) līdz atdurei kreisajā pusē **+** (apm. 12 minūtes).

APKOPE UN TĪRĪŠANA

- Atvienojiet ierīci no elektriskās strāvas un nodrošiniet strāvas ķēdi pret atkārtotu ieslēgšanos.
- Tīrīšanai izmantojiet sausu vai nedaudz samitrinātu lupatiņu, kas nepūkojas, un, ja nepiec., izmantojiet maigu tīrīšanas līdzekli. Neizmantojiet abrazīvus vai šķīdinātāju saturošus tīrīšanas līdzekļus.

WEEE - NORĀDĪJUMS UTILIZĀCIJAI

Saskaņā ar Eiropas Savienības prasībām elektriskās un elektroniskās ierīces vairs nedrīkst utilizēt kopā ar nešķirotiem atkritumiem. Simbols ar atkritumu konteineri uz ratiem norāda uz atsevišķas utilizācijas nepieciešamību.

Piedalieties arī Jūs apkārtējās vides aizsardzībā un parūpējieties par to, lai šī ierīce, ja Jūs to vairs neizmantojat, būtu pienācīgi utilizēta ar tam paredzēto atkritumu šķirošanas sistēmu palīdzību.

EIROPAS PARLAMENTA UN PADOMES DIREKTĪVA
2012/19/EU no 2003. gada 04. jūlijs 2012 par nolietotām elektriskajām un elektroniskajām ierīcēm.

(LT) JUDESIO JUTIKLIS IP44, 110°, 180°

NAUDOJIMAS

Mūsų gaminys yra apsaugotas nuo dulksnos ir yra tinkamas naudoti lauke (IP44).

CE atitinka atitinkamas Europos direktyvas.

TECHNINIAI DUOMENYS

Įtampa: 230V~, 50Hz
Galia: kaitinamosios lempos iki 1200W liuminescencinės lempos iki 300VA
Veikimo atstumas: apie 12m
Nuokrypio kampas: vertikalus ir horizontalus
Nustatymo laikas: min: 10sec; max: 12min
Prieblandos nustatymas: nuo šviesos iki tamsos
Budėjimo režimas: apie 0,5W
Apsauga: IP44 apsaugotas nuo dulksnos, skirtas naudoti lauke

SAUGUMO NURODYMAI

Prietaiso montavimo darbus gali atlikti tik kvalifikuoti specialistai, laikydamiesi galiojančių montavimo instrukcijų. Dėl montavimo darbų kreipkitės į registruotą elektros instaliacijos darbus atliekančią įmonę.

BENDROJI INFORMACIJA

Judesio jutiklis veikia pagal pasyviąją infraraudonųjų spindulių technologiją. Jis reaguoja į judesius ir šilumos šaltinius. Pvz., patekus žmogui į jo veikimo spindulį, tamsoje automatiškai įsijungia prijungtas šviesos šaltinis.

Judesio jutiklis užtikrina saugumą ir komfortą. Lankytojai pasitinkami šviesoje, o įsibrovėlius šviesa atbaido. Infraraudonųjų spindulių judesio jutiklis taupo energiją, nes praėjus nustatytam degimo laikui lempos automatiškai išjungiamos.

Įmontuotas fotodiodas neleidžia, kad judesio jutiklis veiktų dienos metu.

NAUDOJIMO PRADŽIA

- Judesio jutiklį reikia nustatyti ėjimo kryptimi, idant būtų apimta kuo daugiau zonų.
- Veikimo spindulys ir jautrumas priklauso nuo esamos aplinkos temperatūros. Esant žemai temperatūrai, veikimo spindulys ir jautrumas padidėja, nes padidėja temperatūros skirtumai, pvz., tarp žmonių ir aplinkos.
- Nemontuokite judesio jutiklio šalia šilumos šaltinių, pvz., židinių, ventiliacijos ar pan. prietaisų, nes jie gali sutrikdyti infraraudonųjų spindulių jutiklio jautrumą.
- Saugokite nuo tiesioginių spindulių.
- Šviesos spinduliai arba atspindys gali sutrikdyti fotodiodo (automatinio šviesos įjungimo tamsoje jutiklio) veikimą.
- Medžiai arba krūmai gali sąlygoti klaidingą reakciją. Judesio jutiklį montuokite tinkamu atstumu.
- Optikos užteršimas (pvz., susikaupus dulkėms) gali sumažinti veikimo spindulį.
- Nors prietaisas apsaugotas nuo atmosferos reiškinių, jį vis tiek rekomenduojama uždengti.

SURINKIMAS

Dėmesio!

Prieš montuodami prietaisą prijunkite elektros instaliacijos grandinę esant išjungtai įtampai ir pasirūpinkite, kad pakartotinai neįsijungtų.

1. Judesio jutiklio apatinė dalis nuimama ją atsukus, kaip parodyta, pav. **[1]**
2. Apatinė prietaiso dalis tvirtinama naudojant pridėtuosius varžtus ir kaiščius. Optimalus montavimo aukštis – nuo 2 iki 2,5 m. Montuojant tvirtinamasis judesio jutiklio varžtas turi būti nukreiptas į apačią. pav. **[1]**
3. Prijunkite judesio jutiklį pagal žemiau nurodytą schemą, pav. **[2]**. Nepamirškite ant laido užmauti pridėtą guminę movą.
4. Viršutinę dalį su pačiu judesio jutikliu prisukite prie apatinės, pav. **[1]**

BANDYMAS/NUSTATYMAS

Pakartotinai įjungus užsidega prijungtas šviestuvas.

1. Palaukite, kol šviesa išsijungs.
2. Labai atsargiai pagal laikrodžio rodyklę pasukite jautrumo reguliatorių iki dešiniojo eigos ribotuvo, ☼ o laiko reguliatorių – prieš laikrodžio rodyklę į – bandymo padėtį, **[3]**.
3. Prietaisas tinkamai reaguoja praėjus apie 40 sek. nuo užfiksavimo.
4. Nueikite toliau: išeinant iš veikimo kampo apšvietimas po kiek laiko išsijungs, įeinant – vėl įsijungs. Tarp bandymų turi praeiti mažiausiai 5 sek., pav. **[5]**.
5. Sukant reguliatorių prieš laikrodžio rodyklę galima nustatyti pageidaujamą jautrumą ir judesio jutiklio įsijungimo laiką.
6. Veikimo spindulį galima keisti reguliuojant nuokrypio kampą, pav. **[4]**.
7. Nuo metų laiko priklausantys temperatūrų svyravimai gali sukelti prietaiso jautrumo pakitimus.

LAIKO NUSTATYMAS

- Ši funkcija leidžia nustatyti šviesos degimo trukmę.
- Šviesos degimo laikas nustatomas laipsniškai, nuo dešiniojo ribotuvo **–** (apie 10 sek.) iki kairiojo ribotuvo **+** (apie 12 min.).

TECHNINĖ PRIEŽIŪRA

- Išjunkite judesio jutiklio elektros tiekimą ir vėl prijunkite apsaugą nuo pakartotinio įsijungimo.
- Valykite prietaisą sausa arba drėgna nesipūkuojančia šluoste. Jei reikia, naudokite švelnią valymo priemonę. Nenaudokite šveičiančių valymo priemonių arba valiklių, kurių sudėtyje yra tirpiklių.

PAŠALINIMAS

Pagal Europos Bendrijos nurodymus panaudoti elektros ir elektronikos prietaisų nebegalima šalinti kartu su nerūšiuotomis atliekomis. Šiukšliadėžės su ratukais ženklas nurodo atskiro surinkimo būtinumą.

Prisidėkite prie aplinkos saugojimo ir pasirūpinkite, kad nebenaudojamas prietaisas būtų pristatytas į atitinkamą surinkimo vietą.

EUROPOS PARLAMENTO IR TARYBOS 2012 m. liepa 04 d. DIREKTYVA 2012/19/EU dėl elektros ir elektroninės įrangos atliekų.

(EE) LIIKUMISANDUR IP44, 110°, 180°

SIHIPÄRANE KASUTAMINE

Meie toode on pritsmeveekindel ja sobib välisaladele, IP44.

CE Vastab ELi vastavasisulistele direktiividele.

TEHNILISED ANDMED

Pinge: 230V~, 50Hz
Lülitusvõimsus: hõõglambid kuni 1200W, luminofoorlambid kuni 300VA
Tuvastuskaugus: umbes 12m
Seadistusnurk: vertikaalne ja horisontaalne
Seadistatav aeg: min: 10sec; max: 12min
Hämarusseadistus: valgest pimedani
Ooterežiim: umbes 0,5W
Kaitseaste: IP44 pritsmekindel, välistingimustesse

OHUTUSJUHISED

Liikumisandurit tohivad paigaldada vaid vastava väljaõppega spetsialistid, kes järgivad kehtivaid paigalduseeskirju. Selleks pöörduge kvalifitseeritud elektritööde ettevõtte poole.

ÜLDINE TEAVE

Liikumisandur töötab passiivse infrapunatehnika põhimõttel. Andur reageerib soojusallikate liikumisele. Näiteks: kui inimene astub anduri tuvastusalasse, lülitatakse pimedas automaatselt sisse anduriga ühendatud valgusallikas.

Liikumisandur hoolitseb turvalisuse ja mugavuse eest. Külalised võetakse valgusega vastu ning sissetungijad peletatakse eemale. Infrapuna-liikumisandurid säästavad energiat, kuna lambid lülitatakse pärast eelseadistatud põlemisaja lõppu automaatselt välja.

Sisseehitatud fotodiood tagab, et liikumisandur päeval ei tööta.

KASUTUSELEVÕTT

- Eelistada tuleks liikumisanduri paigaldamist liikumistelje suhtes küljele, et läbitaks mitu sektorit.
- Toimeulatus ja tundlikkus sõltuvad antud keskkonnas valitsevast temperatuurist. Külma ilmaga toimeulatus ja tundlikkus suurenevad, kuna inimese ja keskkonna temperatuuride vahed on suuremad.
- Ärge paigaldage liikumisandureid soojusallikate, nagu näiteks kaminate, ventilatsiooniseadmete jmt lähedusse, kuna need mõjutavad negatiivselt infrapunasensorite tundlikkust.
- Vältida tuleks otsest soojuskiirgust.
- Valguskiirgus ja peegeldused mõjutavad negatiivselt fotodioodi töötamist (hämaruslüliti).
- Puud ja põõsad võivad põhjustada valelülitusi. Paigaldage liikumisandur piisavasse kaugusesse.
- Optika määrdumine (näiteks tolmu kogunemine) võib vähendada liikumisanduri toimeulatust.
- Seade on kaitstud ilmastikumõjude eest, kuid lisakatus on soovitatav.

PAIGALDAMINE

Tähelepanu!

Enne paigaldamist tuleb ühenduskaabli vooluring kaitselahutada ning välistada ekslik tagasilülitamise võimalus.

1. Kruvige liikumisandur lahti ning eemaldage alumine detail. Joonis **[1]**.
2. Alumine detail kinnitatakse seinale optimaalsele kõrgusele 2-2,5 m kaasasolevate kruvide ja tüüblitega. Paigaldamisel peavad liikumisanduri seadistuskruvid asetsema suunaga allapoole. Joonis **[1]**.
3. Ühendage liikumisandur vastavalt alltoodud elektriskeemile. Joonis **[2]**. Ärge unustage kaasasolevat kummi kaablile tõmmata.
4. Kruvige ülemine detail koos liikumisanduriga alumisele. Joonis **[1]**.

TEST/SEADISTAMINE

Pärast sisselülitamist põleb anduriga ühendatud lamp.

1. Oodake kuni valgus välja lülitub.
2. Pöörake tundlikkuse- ja ajaregulaator väga ettevaatlikult kellaosuti liikumise suunas lõpuni testimisasendisse. Joonis **[3]**.
3. Veatuks töötamiseks vajab seade umbes 40 sekundit taatlemisaega.
4. Kõndige ala läbi; tuvastusalast lahkumisel lülitub valgustus ajalise viivitusega välja, tuvastusalasse naasedes aga taas sisse. Testide vahel tuleks pidada vähemalt 5-sekundilisi pause. Joonis **[5]**.
5. Pöörates regulaatorit vasakule on võimalik vastavalt soovile seadistada liikumisanduri vastuvõtja tundlikkust ja lülituse kestust.
6. Toimeulatust on võimalik muuta kaldenurga reguleerimisega. Joonis **[4]**.
7. Aastaaegadest tingitud temperatuurimuutused võivad muuta anduri vastuvõtja tundlikkust.

AJA SEADISTUS

- Aja seadistus reguleerib aega, mille vältel jääb valgustus sisselülitatuks.
- Valgustuse põlemistsükli kestvust on võimalik sujuvalt reguleerida paremalt **–** (umbes 10 sekundit) vasakule **+** (umbes 12 minutit).

HOOLDAMINE

- Lülitage paigaldis pingevabaks ning välistage ekslik tagasilülitamise võimalus.
- Kasutage puhastamiseks kuiva või kergelt niisket, ebemeid mitte andvat lappi, vajadusel kasutage õrna puhastusvahendit. Ärge kasutage abrasiivseid ja lahustisisaldusega puhastusvahendeid.

ELEKTRI- JA ELEKTROONIKASEADMETE JÄÄTMEID KÄSITLEV DIREKTIIVI (WEEE) KOHANE JÄÄTMEKÄITLUSINFO

Elektri- ja elektroonikaseadmete jäätmeid ei ole enam lubatud euroopa õigusaktide kohaselt viia sorteerimata prügi hulka. Ratastel prügikonteineri sümbol juhib teie tähelepanu asjaolule, et seade on vaja lahuskoguda.

Aidake ka teie loodust kaitsta ja kandke selle eest hoolt, et see seade antaks pärast selle kasutamisaja lõppu selleks ettenähtud jäätmete lahuskogumispunkti.

EUROOPA PARLAMENDI JA NÕUKOGU 04. juuli 2012. a DIREKTIIV 2012/19/EU elektri- ja elektroonikaseadmete
jäätmete kohta.

(FI) LIIKETUNNISTIN IP44, 110°, 180°

MÄÄRÄYSTENMUKAINEN KÄYTTÖ

Tuotteemme on roiskevesisuojattu ja soveltuu ulkokäyttöön, IP44.

CE Yhdenmukainen sovellettavien eurooppalaisten direktiivien kanssa.

TEKNISET TIEDOT

Jännite: 230V~, 50Hz
Kytkentäteho: hehkulamput enintään 1200W, loisteputket enintään 300VA
Valvonta-alue eteenpäin: n. 12m
Säätökulma: pysty- ja vaakasuuntaan
Katkaisuviive: min: 10sec; max: 12min
Valaistustason säätö: kirkkaasta hämärään
Valmiustila: n. 0,5W
Kotelointiluokka: IP44 oiskevesisuojattu, ulkokäyttöön

TURVAOHJEET

Asennuksen saavat suorittaa ainoastaan sähköalan ammattilaiset voimassa olevien asennusmääräysten mukaan. Ota siksi yhteyttä hyväksyttyyn sähköasennusliikkeeseen.

YLEISTÄ

Liiketunnistin on passiivinen infrapunatunnistin. Se tunnistaa lämmönlähteiden liikkeen. Jos valvonta-alueelle tulee esim. henkilö, tunnistimeen liitetty valo syttyy automaattisesti pimeässä.

Liiketunnistin tuo turvallisuutta ja mukavuutta. Valo vastaanottaa vieraat ja häätää murtautujat. Infrapunaliiketunnistin säästää energiaa, sillä valo sammuu asetetun kytkentäajan jälkeen automaattisesti.

Sisäänrakennettu valodiodi estää liiketunnistinta toimimasta päiväsaikaan.

KÄYTTÖÖNOTTO

- Liiketunnistin kannattaa sijoittaa kohtisuoraan kulkusuuntaan nähden, jotta liike voidaan havaita useammilla sektoreilla.
- Ympäristön lämpötila vaikuttaa toimintasäteeseen ja herkkyyteen. Viileällä säällä toimintasäde ja herkkyys ovat parempia, koska lämpötilaero esim. ihmisen ja ympäristön välillä on suurempi.
- Älä asenna liiketunnistinta lämmönlähteiden (esim. tulisijat), ilmanpoiston tms. läheisyyteen, sillä ne vaikuttavat infrapunatunnistimen herkkyyteen.
- Vältä suoraa lämpösäteilyä.
- Valonsäteily tai heijastukset vaikuttavat valodiodin toimintaan (hämäräkytkin).
- Puut tai pensaat voivat laukaista vikakytkentöjä. Asenna liiketunnistin riittävälle etäisyydelle.
- Optiikan likaantuminen (esim. pölyn kertyminen) saattaa vähentää toimintasädettä.
- Laite on suojattu säiden vaikutukselta, mutta on suositeltavaa asentaa lisäsuoja.

ASENNUS

Huomio:

Ennen asennusta täytyy liitäntäjohdon virtapiiri kytkeä jännitteettömäksi ja varmistaa, että se ei kytkeydy vahingossa takaisin päälle.

1. Ruuvaa liiketunnistin auki ja irrota alaosa. Kuva **[1]**.
2. Alaosa kiinnitetään toimituksessa mukana seuranneilla ruuveilla ja ruuvitulpilla seinään sopivalle, n. 2-2,5m, asennuskorkeudelle. Liiketunnistimen säätöruuvien tulee osoittaa asennuksessa alaspäin. Kuva **[1]**.
3. Kytke liiketunnistin oheisen kytkentäkaavion mukaan, kuva **[2]**. Muista työntää toimituksessa mukana seurannut kumiohjain johtoon.
4. Ruuvaa yläosa ja liiketunnistin alaosan päälle. Kuva **[1]**.

TESTI/SÄÄTÖ

Uudelleenkytkennän jälkeen ilmaisimeen liitetty valo palaa.

1. Odota, että valo sammuu.
2. Kierrä herkkyys- ja aikasäädintä erittäin varovasti myötäpäivään oikeanpuoleiseen rajoittimeen asti testiasentoon. Kuva **[3]**
3. Laite vaatii kalibrointiin n. 40 sekuntia, jotta se toimisi oikein.
4. Kävele edestakaisin alueen läpi. Valo sammuu viiveellä, kun poistut valvonta-alueelta ja syttyy, kun jälleen tulet sille. Testien välillä tulee pitää vähintään 5 sekunnin tauko, kuva **[5]**.
5. Kiertämällä säädintä vasemmalle voidaan nyt säätää liiketunnistimen haluttu tunnistusherkkyys ja kytkentäaika.
6. Toimintasädettä voidaan säätää muuttamalla kallistuskulmaa. Kuva **[4]**.
7. Vuodenaikojen väliset lämpötilanvaihtelut voivat aiheuttaa muutoksia tunnistusherkkyyteen.

KATKAISUVIIVE

- Katkaisuviiveellä säädetään, kuinka kauan valo palaa.
- Katkaisuviive voidaan säätää oikealla olevasta rajoittimesta **–** (n. 10 sekuntia) vasemmalla olevaan rajoittimeen **+** (n. 12 minuuttia) portaattomasti.

HUOLTO / KUNNOSSAPITO

- Kytke tuote jännitteettömäksi ja varmista, että virtapiiri ei kytkeydy vahingossa takaisin päälle.
- Käytä puhdistuksessa kuivaa tai hieman kosteaa, nukkaamatonta liinaa, jonka voit tarvittaessa kostuttaa miedolla puhdistusnesteellä. Älä käytä liuottimia sisältäviä tai hankaavia puhdistusaineita.

SÄHKÖ- JA ELEKTRONIIKKALAITEROMUN HÄVITTÄMISOHJEET

Käytettyjä sähkö- ja elektroniikkalaitteita ei saa Euroopan unionin määräysten mukaan enää hävittää lajittelemattomien jätteiden mukana. Pyörissä oleva jätetynnyrin merkki osoittaa lajittelun välttämättömyyden.

Suojele ympäristöä ja huolehdi siitä, että käytöstä poistetut laitteet lajitellaan hävitettäviksi oikein.

Sähkö- ja elektroniikkalaiteromua koskeva 04. heinäkuu 2012 annettu EUROOPAN PARLAMENTIN JA EUROOPAN UNIONIN NEUVOSTON DIREKTIIVI 2012/19/EU.

(SE) RÖRELSESENSOR IP44, 110°, 180°

ANVÄNDNING ENLIGT BESTÄMMELSERNA

Vår produkt är stänkvattenskyddad och lämplig för utomhusbruk, IP44.

CE Produkten överensstämmer med de gällande europeiska direktiven.

TEKNISKA DATA

Spänning: 230V~, 50Hz
Bryteffekt: glödlampor till 1200W lysrör till 300VA
Täckningsbredd: ca. 12m
Justeringsvinkel: vertikalt och horisontellt
Inställningstid: min: 10sec; max: 12min
Skymningsinställning: från ljust till mörkt
Standby: ca. 0,5W
Skyddsklass: IP44 stänkvattenskyddad, för utomhusbruk

SÄKERHETSANVISNINGAR

Installationen får endast utföras av utbildad fackpersonal enligt gällande installationsföreskrifter. Kontakta en godkänd elinstallationsfirma.

ALLMÄNNA INFORMATIONER

Rörelsesensorn arbetar enligt passiv-infraröd-teknik. Sensorn reagerar på rörelse från värmekällor. Om t.ex. en person går in i täckningsområdet tänds det anslutna ljuset automatiskt om det är mörkt.

Rörelsesensorn sörjer för säkerhet och komfort. Gäster välkomnas med ljus och inbrottstjuvar jagas iväg. Genom infraröd-rörelsesensorn sparar man energi eftersom lamporna släcks automatiskt efter den inställda brinntiden. Den inbyggda fotodioden förhindrar att rörelsesensorn arbetar på dagtid.

IDRIFTTAGNING

- En rörelsesensor som arrangeras sidledes i gångriktning är att föredra så att flera sektorer gås igenom.
- Räckvidden och känsligheten är beroende av respektive omgivningstemperatur. Vid kyligare väderlek ökar räckvidden och känsligheten eftersom temperaturskillnaderna t.ex mellan människor och omgivning är större.
- Montera inte rörelsesensorn i närheten av värmekällor t.ex kaminer, ventilationer eller liknande eftersom de inverkar på infraröd-sensorns känslighet.
- Undvik direkt värmestrålning.
- Ljusstrålning eller speglingar påverkar fotodiodens funktion (skymningsomkopplare).
- Träd eller buskar kan utlösa felkopplingar. Montera rörelsesensorn på tillräckligt stort avstånd.
- Om optiken är smutsig (t.ex. genom dammavlagringar) kan detta leda till att räckvidden reduceras.

MONTERING

Observera:

Före monteringen ska anslutningskabelns strömkrets vara spänningsfri och säkrad mot återinkoppling.

1. Skruva loss rörelsesensorn på motsvarande sätt och ta av underdelen :
2. Underdelen fästs på väggen med bifogade skruvar och dyblar på en optimal monteringshöjd på ca. 2-2,5 m. Rörelsesensorns inställningsskruvar ska vid monteringen peka nedåt:
3. Anslut rörelsesensorn enligt vidstående kopplingsschema (bild 2). Glöm inte att skjuta bifogade gummiinföring över kabeln.
4. Skruva fast överdelen med rörelsesensorn på underdelen (bild 1).

TEST/INSTÄLLNING

Efter återinkoppling lyser de anslutna lamporna.

1. Vänta tills ljuset har släckts.
2. Vrid mycket försiktigt känslighets- och tidsregleraren medurs till testpositionen och höger anslag (bild **[3]**).
3. Apparaten behöver ungefär 40 sekunders inmätningstid för att arbeta korrekt.
4. Stega av ytan, när man lämnar täckningsområdet släcks belysningen med tidsfördröjning, när man kommer in på täckningsområdet tänds det igen. Man ska ha minst 5 sekunders paus mellan testerna (bild **[5]**).
5. Genom att vrida regleraren åt vänster kan önskad funktionskänslighet och kopplingstid för rörelsesensorn ställas in.
6. Räckvidden kan ändras genom inställning av lutningsvinkeln (bild **[4]**).
7. Årstidsmässigt betingade temperaturskillnader kan leda till att funktionskänsligheten ändras.

TIDSINSTÄLLNING

- Tidsinställningen reglerar hur länge ljuset förblir inkopplat.
- Inkopplingstiden kan ställas in steglöst från anslaget åt höger – (ca 10 sekunder) till anslaget åt vänster + (ca. 12 minuter).

UNDERHÅLL/SKÖTSEL

- Se till att rörelsesensorn är spänningsfri och säkra strömkretsen mot återinkoppling
- För rengöring används en torr eller aningen fuktig trasa utan ludd, använd eventuellt ett milt rengöringsmedel. Använd inga rengöringsmedel som innehåller skur- eller lösningsmedel.

WEEE-AVFALLSHANTERINGSANVISNINGAR

Begagnad elektrisk el- och elektronikutrustning får enligt europeiska regler inte längre läggas bland osorterat avfall. Symbolen med avfallstunnan på hjul anger att produkten skall källsorteras.

Hjälp till att skydda miljön genom lämna denna apparat till rätt avfallssystem inom ramen för källsorteringen.

DET EUROPEISKA PARLAMENTETS OCH RÅDETS DIREKTIV från den 04 juli 2012 beträffande uttjänt elektrisk och elektronisk utrustning.

(DK) BEVÆGELSESSENSOR IP44, 110°, 180°

BESTEMMELSESMÆSSIG ANVENDELSE

Vores produkt er stænkvandsbeskyttet og er velegnet til udendørsbrug, IP44.

CE I overensstemmelse med de gældende europæiske retningslinjer.

TEKNISKE DATA

Spænding: 230V~, 50Hz
Tærskeleffekt: Pærer op til 1200W, Lysstofrør op til 300VA
Registreringsbredde: ca. 12m
Justeringsvinkel: vertikalt og horisontalt
Indstillingstid: min: 10sec; max: 12min
Dæmringsindstilling: fra lys til mørk
Standby: ca. 0,5W
Kapslingsklasse: IP44 stænkvandsbeskyttet, til udendørsbrug

SIKKERHEDSANVISNINGER

Installationen må kun udføres af uddannet fagpersonale iht. de gældende installationsforskrifter. Kontakt i den forbindelse en godkendt el-installatør.

GENERELLE INFORMATIONER

Bevægelsessensoren anvender passiv-infrarød-teknik. Den reagerer på bevægelse fra varmekilder. Træder en person eksempelvis ind i registreringsområdet, tændes det tilsluttede lys automatisk i mørke.

Bevægelsessensoren sørger for sikkerhed og komfort. Gæster modtages med lys og indbrudstyve jages bort. Den infrarøde bevægelsessensor sørger for, at der spares energi, da lamperne automatisk slås fra efter den indstillede tilkoblingstid.

Den integrerede fotodiode forhindrer, at bevægelsessensoren arbejder om dagen.

IBRUGTAGNING

- Det anbefales, at bevægelsessensoren placeres sideværts ift. gåretningen, så at flere områder afdækkes.
- Rækkevidden og følsomheden afhænger af den aktuelle omgivelsestemperatur. I koldt vejr øges rækkevidden og følsomheden, da temperaturforskellene f.eks. mellem mennesker og omgivelser er større.
- Anbring ikke bevægelsessensoren tæt på varmekilder, som f.eks. kaminer, ventilation eller lignende, da disse kan påvirke den infrarøde sensors følsomhed negativt.
- Undgå direkte varmestråling.
- Lysudstråling eller spejlinger påvirker fotodiodens funktion (skumringsrelæ).
- Træer eller buske kan udløse fejlkoblinger. Montér bevægelsessensoren i tilstrækkelig afstand.
- Bliver optikken snavset (f.eks. pga. støvaflejringer), kan rækkevidden blive reduceret.
- Produktet er beskyttet mod vejrliget, der anbefales en ekstra afskærmning.

MONTERING

OBS:

Før monteringen skal tilslutningskablets strømkreds tilkobles spændingsfrit og sikres mod tilkobling igen.

1. Skru bevægelsessensoren på, og afmonter underdel. Fig. **[1]**
2. Fastgør underdelen på væggen vha. de vedlagte skruer og dyvler i den optimale monteringshøjde på ca. 2-2,5 meter. Bevægelsessensorens indstillingsskruer skal ved montering pege nedad. Fig. **[1]**
3. Tilslut bevægelsessensoren ift. nedenstående tilkoblingsdiagram Fig. **[2]**. Husk at skubbe den medfølgende gummindføringsenhed over kablet.
4. Skru overdel med bevægelsessensor på underdelen. Fig. **[1]**

TEST / INDSTILLING

Efter gentilkobling lyser den tilsluttede lampe.

1. Vent, indtil lyset slukker.
2. Pöörake tundlikkuseregulaator väga ettevaatlikult kellaosuti liikumise suunas lõpuni paremale ☼ ning ajaregulaator vastupäeva – testimisasendisse. **[3]**.
3. Enheden kræver en kalibreringstid på ca. 40 sekunder, for at den kan fungere korrekt.
4. Gå gennem området, når du forlader registreringsområdet slår lyset fra tidsforskudt, når du træder ind i området slår det til igen. Overhold en pause på mindst 5 sekunder mellem testeneFig. **[5]**.
5. Ved at dreje regulatoren til venstre kan du indstille den ønskede udløsningsfølsomhed og tilkoblingsvarighed for bevægelsessensoren.
6. Du kan ændre rækkevidden ved at justere hældningsvinklen. Fig. **[4]**
7. Årstidsbestemte temperaturforskelle kan medføre ændring af udløsningsfølsomheden.

TIDSINDSTILLING

- Tidsindstillingen regulerer, hvor lang tid lyset forbliver slået til.
- Tilkoblingstiden kan indstilles trinlæst fra anslag til højre – (ca. 10 sekunder) til anslag til venstre+ (ca. 12 minutter).

VEDLIGEHOLDELSE / PLEJE

- Sørg for at bevægelsessensoren er spændingsfri, og sørg for at sikre strømkredsen mod gentilkobling.
- Udfør rengøring med en tør eller let fugtig, fnugfri klud, anvend om nødvendigt et mildt rengøringsmiddel, men anvend ikke skure- eller opløsningsmidler.

WEE-HENVISNING OM BORTSKAFFELSE

Brugte el- og elektronikapparater må i henhold til de europæiske bestemmelser ikke længere tilføres det usorterede affald. Symbolet med en skraldespand på hjul gør opmærksom på, at det er nødvendigt med en separat indsamling.

Hjælp med til at beskytte miljøet og sørg, for, at dette apparat tilføres de hertil beregnede systemer for separat indsamling, når det ikke længere skal bruges.

DIREKTIV 2012/19/EU FRA DET EUROPÆISKE PARLAMENT OG RÅD fra 04. juli 2012 om brugte el- og elektronikapparater.

BEWEGINGSMELDER IP44, 110°, 180°

DOELMATIG GEBRUIK

Ons product is spatwaterdicht en geschikt voor gebruik binnenshuis, IP44.

Conform de toepasselijke Europese richtlijnen.

TECHNISCHE GEGEVENS

Voltage: 230V~, 50Hz
Schakelvermogen: Lampen tot 1200W, TL-lampen tot 300VA
Registratieafstand: ca. 12m
Instelhoek: verticaal en horizontaal
Inschakeltijd: min: 10sec; max: 12min
Schemerinstelling: van licht tot donker
Standby: ca. 0,5W
Beschermingsklasse: IP44

VEILIGHEIDSINSTRUCTIES

De installatie mag alleen worden uitgevoerd door een erkende vakman conform de geldende installatievoorschriften. Neem hiervoor contact op met een erkend elektrotechnisch bedrijf.

ALGEMENE INFORMATIE

De bewegingsmelder werkt volgens de passief infrarood techniek. Hij reageert op beweging van warmtebronnen. Indien een persoon binnen het registratiegebied komt, wordt tijdens de duisternis de aangesloten lamp automatisch ingeschakeld.

De bewegingsmelder zorgt voor veiligheid en comfort. Bezoekers worden met licht welkom geheten en inbrekers verjaagd. Met de infrarood bewegingsmelder bespaart men stroom, omdat de lamp na de ingestelde verlichtingsduur automatisch wordt uitgeschakeld.

De ingebouwde fotodiode voorkomt dat de bewegingsmelder overdag aanspringt.

INGEBRUIKNAME

- Het is aan te raden de bewegingsmelder zijdelings van de looprichting te bevestigingen, zodat meerdere sectoren kunnen worden bewaakt.
- De reikwijdte en de gevoeligheid zijn afhankelijk an de desbetreffende omgevingstemperatuur. Als het koeler is verbeteren zich de reikwijdte en de gevoeligheid, omdat het temperatuurverschil van b.v. mensen ten opzichte van hun omgeving groter is.
- Installeer de bewegingsmelder niet in de buurt van warmtebronnen zoals b.v. schoorstenen, ventilatie of dergelijke, omdat deze de gevoeligheid beïnvloeden van de infrarood-sensor.
- Directe warmtestraling dient te worden vermeden.
- Lichtstralen of reflecties beïnvloeden de functie van de fotodiode (licht sensor).
- Bomen of struiken kunnen foutieve waarnemingen veroorzaken. Installeer de bewegingsmelder op voldoende afstand.
- Vervuiling van de optiek (bijv. door een laagje stof) kan leiden tot een vermindering van de reikwijdte.
- Het apparaat is beschermd tegen weersinvloeden, een extra overkapping wordt echter aanbevolen.

MONTAGE

Let op:

Vóór de montage dient het stroomcircuit van de aansluitkabel van de stroom gehaald te worden en dient dit beveiligd te worden tegen een herniewuwd inschakelen.

1. De bewegingsmelder aan de voorkant looschroeven, naar links draaien en het bovenste deel verwijderen afb. **[1]**.
2. De bevestiging van het onderste deel aan het plafond gebeurt met behulp van de meegeleverde schroeven en pluggen op de optimale montagehoogte van ca. 2 - 2,5m. Met gaatje voor de kabel moet worden geboord afb. [2] [3]. De instelschroeven van de bewegingsmelder moeten tijdens de montage naar beneden wijzen afb. **[1]**.
3. Sluit de bewegingsmelder volgens het volgende bedradingsschema aan afb. [4]. 2]. Vergeet niet de meegeleverde rubberen voering over de kabel te schuiven. afb. **[2]**
4. Het bovenste deel van de bewegingsmelder op het onderste deel plaatsen, naar rechts draaien en vastschroeven afb. **[1]**

TEST, INSTELLING

Na het inschakelen van de stroom brandt de aangesloten lamp.

1. Wacht totdat de lamp uitgaat.
2. Draai nu erg voorzichtig de gevoeligheidsregelaar met de klok mee tot aan de aanslag recht en de tijdregelaar tegen de klok in - in de testpositie. ☼ Afb. **[3]**
3. Het toestel heeft ongeveer 40 seconden tijd nodig om zich aan te passen, zodat het correct werkt.
4. Het gebied afpassen, bij het verlaten van het registratiegebied schakelt de lamp met vertraging uit, tijdens het binnenkomen weer aan. Men dient minstens 5 seconden pauze in te lassen tussen de tests.
5. Door aan de regelaar te draaien kan nu de gewenste gevoeligheid en de inschakeltijd van de bewegingsmelder worden ingesteld. De reikwijdte kan worden veranderd door het verstellen van de hellingshoek. Afb. **[4]**
6. Seizoensgebonden verschillen in temperatuur kunnen leiden tot verandering van de gevoeligheid.

INSCHAKELTIJD

- De inschakeltijd bepaald hoe lang het licht aanblijft.
- De inschakeltijd kan traploos worden ingesteld vanaf de aanslag rechts – (ca. 10 seconden) tot aan de aanslag links + (ca. 12 minuten).

ONDERHOUD

- Schakel de stroom van de bewegingsmelder uit en zorg ervoor dat het stroomcircuit beveiligd is tegen een hernieuwd inschakelen.
- Gebruik voor het reinigen een droge of enigszins vochtige, pluisvrije doek, indien nodig kunt u gebruik maken van een mild schoonmaakmiddel, gebruik geen schuur- of oplosmiddelhoudende reinigingsmiddelen.

WEEE-AFVALRICHTLIJN

In overeenstemming met de Europese aanwijzingen mag afgedankte elektrische en elektronische apparatuur niet langer bij het ongesorteerde afval worden gedeponeerd. Het symbool van de verrijdbare afvalbak wijst op de noodzaak van een gescheiden afvalinzameling.

Help ook mee ons milieu te beschermen en zorg ervoor dat deze apparaten, als u ze niet meer gebruikt, in de correcte systemen van de gescheiden afvalinzameling terechtkomen.

RICHTLIJN 2012/19/EU VAN HET EUROPEES PARLEMENT EN DE RAAD van 04 juli 2012 betreffende afgedankte elektrische en elektronische apparatuur.

BEVEGELSESMELDER IP44, 110°, 180°

TILTENKT ANVENDELSE

Vårt produkt er beskyttet mot vannsprut og er egnet for bruk utenders, IP44. I samsvar med de relevante europeiske forskriftene.

Konform mit den zutreffenden europäischen Richtlinien.

TEKNISKE OPPLYSNINGER

Spenning: 230V~, 50Hz
Brytekapasitet: lyspærer opptil 1200W, ysrørlamper 300VA
Registreringsbredde: ca. 12m
Justeringsvinkel: vertikalt og horisontalt
Justeringstid: min: 10sec; max: 12min
Innstillingen av dimmingen: fra lyst til mørkt
Standby: ca. 0,5W
Beskyttelsesart: egnet for bruk utenders, IP44.

SIKKERHETSOPPLYSNINGER

Kun utdannende fagfolk får foreta installasjonen, og den skal gjennomføres i samsvar med de gjeldende installasjonsforskriftene. Henvend deg i den forbindelse til en autorisert elektrofaghandel.

GENERELLE OPPLYSNINGER

Bevegelsessensoren arbeider med Passiv-Infrarød-Teknikk. Den reagerer på bevegelse hos varmekilder. Dersom f.eks. en person beveger seg inn i registreringsområdet, blir automatisk lyset som er tilkoblet slått på dersom det er mørkt.

Bevegelsessensoren sørger for sikkerhet og komfort. Gjester mottas med lys og innbruddstyrer blir avskrekket. Med hjelp av den infrarøde bevegelsessensoren sparer man dessuten energi, ettersom lampene automatisk slås av etter den innstilte aktivitetsfasen. En innebygd fotodiode forhindrer at bevegelsessensoren er aktiv om dagen.

IGANGSETTING AV DRIFTEN

- Det anbefales at bevegelsessensoren monteres ved siden av gårdeningen, slik at flere sektorer blir krysset.
- Rekkevidden ogømfintligheten er avhengig av den respektive temperaturen i omgivelsene. Ved kalde temperaturer stiger rekkevidden og ømfintligheten, ettersom temperaturforskjellene er større, f.eks. fra mennesker til omgivelser.
- Bevegelsessensoren skal ikke monteres i nærheten av varmekilder, som f.eks. kaminer, luftean legg eller lignende, ettersom disse innskrenker ømfintligheten til den infrarøde sensoren.
- Direkte varmestråling skal unngås.
- Lysstråler eller speilrefleks påvirker funksjonen til fotodioden (dimmebryter).
- Busker og trær kann utløse feiutløsninger. Monter derfor bevegelsessensoren tilstrekkelig langt unna.
- Smuss på det optiske elementet (f.eks. støvflekker) kan resultere i redusert rekkevidde.
- Apparatet er beskyttet mot vær og vind, men en tildekning i tillegg anbefales.

MONTERING

OBS:

Innen monteringen må tilkoblingskabelens strømkrets være uten spenning og beskyttet mot at den slår seg på igjen.

1. Skru på bevegelsessensoren på forsiden, drei mot venstre og ta av overdelen, bilde **[1]**.
2. Underdelen festes på veggen med hjelp av de vedlagte skruene og pluggen, og foretas i optimal monteringshøyde som er ca. 2 - 2,5 m. Innretningen av kabelen må brytes opp, bildene bilde **[1]**.
3. Den Bewegungsmelder laut nachstehendem Schaltbild anschließen Abb. **[2]**. Nicht vergessen, die beigefügte Gummieinführung über das Kabel zu schieben.
4. Das Oberteil mit Bewegungsmelder auf das Unterteil schrauben. Abb. **[1]**

TEST , INNSTILLING

Etter å ha blitt slått på igjen lyser den tilkoblede lampen.

1. Vent til lyset slår seg av.
2. Drei ømfintlighetsindikatoren ☼ meget forsiktig med klokka til den setter seg til høyre, og tidsindikatoren dreies mot klokka – i testposisjon, bilde **[3]**
3. Apparatet trenger ca. 40 Sekunden innmålingstid for å kunne jobbe korrekt.
4. Skritt opp flaten, når registreringsområdet forlates slår belysningen seg av med en tidsforsinkelse, når man trer inn i det slås det på igjen. Det bør minst være 5 sekunders pause mellom testene. **[5]**.
5. Ved å dreie på indikatoren kan nå den ønskede ømfintligheten for at bevegelsessensoren skal slå seg på og varighenten justeres.
6. Rekkevidden kan endres ved at hellningsvinkelen forandres, bilde **[4]**
7. Temperaturforskjellene mellom ulike årstider kan føre til forandringer i ømfintligheten.

TIDSINNSTILLING

- Tidsinnstillingen regulerer hvor lenge lyset forblir slått på.
- Tidsperioden kan justeres nivåfritt fra aktiveringen til høyre – (ca. 10 sekunder) til aktiveringen til venstre + (ca. 12 minutter).

VEDLIKEHOLD, STELL

- Fjern spenningen fra bevegelsessensoren og forsikre deg om at strømkretsen er beskyttet mot å slå seg på igjen.
- Til rengjøringen benyttes en tørr eller lettfuktet klut som ikke loer, eventuelt kan et mildt rengjøringsmiddel anvendes, men ingen rengjøringsmidler som inneholder skure- eller løsemidler.

WEEE-RÅD OM AVFALLSHÄNDTERING

I henhold til europeiske direktiver må brukte elektriske og elektroniske apparater må ikke lenger kastes sammen med usortert avfall. Symbolet avfallsbøtten på hjul betyr at apparatet må leveres til godkjent miljøstasjon.

Vi ber om at også De tar vare på miljøet ved å sørge for at slike apparater leveres til godkjent miljøstasjon når apparatet ikke brukes lenger.

EUROPAPARLAMENTETS OG RÅDETS DIREKTIV 2012/19/EU av 04. juli 2012 for utbrukte elektriske og elektroniske apparater.

HREYFISKYNJARI IP44, 110°, 180°

RÉTT NOTKUN SAMKVÆMT FYRIRMÆLUM

Varan þolir vatnsskvettur og hentar til utanhússnota, IP44.

Samrýmist þeim evrópsku tilskipunum sem um hana gilda.

TÆKNILEGAR UPPLÝSINGAR

Rafspenna: 230V~, 50Hz
Afköst rofa: Glóperur að 1200W, Flúrperur að 300VA
Skynjunarlengd: U.þ.b. 12m
Vinnuhorn: Lóðrétt og lárétt
Stillanlegir tímar: mín: 10sec; max: 12min
Stilling birtustigs: Frá björtu til myrkvaðs
Í bið: U.þ.b. 0,5W
Tegund varnar: IP44 Varan þolir vatnsskvettur og hentar til utanhússnota

ÖRYGGISÁBENDINGAR

Uppsetninguna mega aðeins menntaðir rafvirkjar framkvæma og í samræmi við gildandi reglur um raftúnað. Felið þetta verk löggiltum rafverktaka.

ALMENNAR UPPLÝSINGAR

Hreyfiskynjarinn byggir á innrauðri hreyfiskynjunartækni. Hann bregst við hreyfingu hitagjafa. Stigi t.d. maður inn í skynjunarsvæðið í myrkri, kviknar sjálfkrafa ljósið sem tengt er við skynjarann.

Hreyfiskynjarinn veitir öryggi og þægindi. Gestum er fagnað með ljósi og innbrotsþjófar hraktir á brott. Með innrauða hreyfiskynjaranum sparast orka, því það slokknar sjálfkrafa á ljósunum að fyrirfram ákveðnum tíma liðnum.

Innbyggða ljósnæma díóðan kemur í veg fyrir að hreyfiskynjarinn sé í gangi að degi til.

GANGSETNING

- Best er að koma hreyfiskynjaranum fyrir til hliðar við göngustefnu, þannig að farið sé í gegnum mörg svæði.
- Drægi og næmi ráðast af hita nánasta umhverfis hverju sinni. Í svölu lofti aukast bæði drægi og næmi, þar eð hitamunur milli t.d. manns og umhverfis eykst.
- Hreyfiskynjarann á ekki að setja upp í grennd við hitagjafa, eins og t.d. eldstæði, loftræstibúnað eða álíka, því þeir hafa neikvæð áhrif á næmi innrauða skynjarans.
- Forðast setti beina hitageislun.
- Ljósgeislar eða speglarir hafa áhrif á starfsemi ljósnæmu díóðunnar (dimmir).
- Tré og runnar geta rænt búnaðinn að nauðsynjalausu. Setjið hreyfiskynjarann upp í nægilegri fjarlægð.
- Óhreinindi á linsunum (t.d. vegna ryks) geta minnkað drægið. Tækið er varið gegn áhrifum veðurs, en mælt er með viðbótar skyggni.

UPPSETNING

Athugið:

Áður en búnaðurinn er festur upp verður að taka strauminn af kerfinu og sjá til þess að hann fari ekki á að nýju.

1. Skrúfið hreyfiskynjarann upp að framanverðu, snúið honum til vinstri og takið efri hlutann úr, mynd **[1]**
2. Næðri hlutann skal festa við loftið með hjálögðum skrúfum og töppum, helst í u.þ.b. 2 - 2,5 m hæð. Brjóta þarf frá kapalopunum. Stilliskrúfur hreyfiskynjarans skulu vísa niður þegar hann er festur upp. mynd **[1]**
3. Tengið hreyfiskynjarann samkvæmt tagnateikningunni sem á eftir fer, mynd **[2]**. Gleymið ekki að ýta hjálögðu gúmmíinntaki yfir kapalinn.
4. Stingið efri hlutanum með hreyfiskynjaranum á neðri hlutann, snúið honum til hægri og skrúfið hann fastan, mynd **[1]**

PRÓFUN, STILLING

Þegar sett hefur verið í samband á ný logar ljósið sem tengt er við skynjarann.

1. Bíðið uns ljósið slokknar.
2. Snúið stillihnappi næmis varlega réttsælis ☼ uns hann stöðvast hægra megin, og tímastillinum rangsælis – í prófunarstöðu, mynd **[3]**
3. Tækið þarf u.þ.b. 40 sekúndna aðlögunartíma áður en það fer að vinna rétt.
4. Gangið um svæðið. Þegar farið er út úr skynjunarsvæðinu slokknar á lýsingunni eftir nokkra seinkun, en kviknar aftur þegar inn í það er komið. Látið líða að minnsta kosti 5 sekúndur milli prófana. **[5]**.
5. Með því að snúa stillihnöppunum er nú hægt að stilla hversu lengi hreyfiskynjarinn hefur kveikt og hversu hreyfingu hann þarf til að tækið bregðist við.
6. Drægið má stilla með því að breyta hallanum, mynd **[4]**
7. Árstíðabundnar hitasveiflur geta haft áhrif á það hversu mikla hreyfingu þarf til að tækið bregðist við.

TÍMASTILLING

- Tímastillingin stýrir því hversu lengi ljósið logar.
- Hægt er að stilla ljósingartímann stiglaust frá þotnstöðu hægra megin – (u.þ.b. 10 sekúndur) yfir í botnstöðu vinstra megin + (u.þ.b. 12 mínútur).

VIÐHALD, EFTIRLIT

- Rjúfið strauminn til hreyfiskynjarans og sjáið til þess að hann fari ekki á að nýju.
- Við þrif skal nota þurran eða örlítið rakan klút sem ekki skilur eftir ló. E.t.v. má nota mild hreinsiefni, en hvorki gróf hreinsiefni né hreinsiefni með leysi.

WEEE-RÁÐLEGGINGAR UM FÖRGUN

Notuð rafmagns- og rafeindatýrð tæki má, samkvæmt evrópskum reglum, ekki lengur setja í ólokkaðan úrgang. Táknið fyrir ruslatunnu á hjólum vísar til mikilvægi aðskildar söfnunar.

Hjálpið til við að vernda umhverfið og sjáið til þess að þetta tæki, þegar ekki skal nota það lengur, fara í fyrirsæð kerfi aðskildar söfnunar.

VIÐMIÐUNARREGLA 2012/19 EG EVRÓPSKA ÞINGSINS OG RÁÐSINS frá 04. júlí 2012 um rafmagns- og rafeindatæki og búnað.

HLÁSIC POHYBU IP44, 110°, 180°

POUŽITIE PODĽA PREDPISOV

Náš produkt je chránený proti striekajúcej vode a je vhodný na používanie vo vonkajšom prostredí, IP44.

Konformný s príslušnými európskymi smernicami.

TECHNICKÉ ÚDAJE

Napätie: 230V~, 50Hz
Spínací výkon: Žiarovky do 1200W, Žiarivky do 300VA
Dosah: cca 12m
Uhol prestavenia: vertikálne a horizontálne
Doba nastavenia: min: 10sec; max: 12min
Súmrakové nastavenie: od svetla po tmu
Pohotovostný režim: cca 0,5W
Druh ochrany: IP44 Náš produkt je chránený proti striekajúcej vode a je vhodný na používanie vo vonkajšom prostredí

BEZPEČNOSTNÉ POKYNY

Inštaláciu smie vykonať len kvalifikovaný odborník v súlade s platnými inštalačnými predpismi. Odporúčame Vám, aby ste sa obrátili na autorizovanú firmu.

VŠEOBECNÉ INFORMÁCIE

Pohybový hlásič funguje na princípe pasívnej infračervenej techniky. Reaguje na pohyby zdrojov vyžarujúcich teplo. Ak do zóny snímania vstúpi v tme napr. osoba, automaticky sa zapne pripojené svetlo.

Pohybový hlásič poskytuje istotu a komfort. Návštevy sú prijímané za svetla a vlamači sú odháňaní. Vďaka pohybovému hlásiču s infračerveným svetlom sa šetrí energia, pretože lampy sa po uplynutí nastaveného času automaticky vypnú.

Zabudovaná fotodióda zabraňuje rozsvieteniu pohybového hlásiča počas dňa.

UVEDENIE DO ČINNOSTI

- Uprednostňujte sa bočné orientácia pohybového hlásiča k smeru príchádzania, aby boli zaktivované viacené sektory.
- Dosah a citlivosť závisia od aktuálnej teploty okolia. Pri nižšej teplote sa zvyšuje dosah a citlivosť, pretože teplotné rozdiely napr. medzi človekom a okolím sú vyššie.
- Pohybový hlásič neinštalujte v blízkosti tepelných zdrojov, ako sú napr. kominy, vetracie otvory a podobné zariadenia, pretože tieto by negatívne ovplyvnili citlivosť infračerveného senzora.
- Vyhýbajte sa priamej tepelnej emisii.
- Svetelné žiarenie alebo zrkadlenie ovplyvňuje funkciu fotodiódy (súmrakový spínač).
- Stromy a kríky môžu zapríčiniť neželané zapnutie hlásiča. Pohybový hlásič preto inštalujte v dostatočnej vzdialenosti od nich.
- V dôsledku znečistenia optiky (napr. usadeniny prachu) sa môže zredukovať dosah pohybového hlásiča.
- Prístroj je chránený voči poveternostným vplyvom, dodatočné zastrešenie je vhodné.

MONTÁŽ

Upozornenie:

Pred začiatkom montáže musí byť obvod pre prípojný kábel odpojený od napätia a zabezpečený proti opätovnému zapojeniu.

1. Pohybový hlásič na prednej strane odskrutkujte, otočte vľavo a vrchnú časť vyberte: obr. **[1]**
2. Spodnú časť upevnite na strop pomocou priložených skrutiek a hmoždiniek v optimálnej výške cca 2 - 2,5 m. Nastavovacie skrutky pohybového hlásiča musia pri montáži smerovať nadol. obr. **[1]**
3. Pohybový hlásič pripojte podľa nižšie uvedenej schémy obr. **[2]**. Nezabudnite použiť priložený gumenú vložku, ktorú nasuňte na kábel.
4. Vrchnú časť s pohybovým hlásičom nasuňte na spodnú časť, otočte doprava a priskrutkujte obr. **[1]**

TEST, NASTAVENIE

Po opätovnom zapnutí sa rozsvieti pripojená lampa.

1. Počkajte, pokiaľ sa svetlo nevypne.
2. Regulátorom nastavenia citlivosti ☼ veľmi opatrne otáčajte v smere pohybu hodinových ručičiek až k pravému dorazu a regulátorom nastavenia času otáčajte proti smeru pohybu hodinových ručičiek – do testovacej polohy obr. **[3]**
3. Prístroj si vyžaduje kalibračný čas v trvaní cca 40 sekúnd, aby mohol korektne pracovať.
4. Priestor odkrokujte, pri odchode zo snímacieho priestoru sa lampa s časovým oneskorením vypne, pri vstupe do tohto priestoru sa opäť zapne. Medzi testami by mala byť dodržaná minimálne 5 sekundová prestávka. **[5]**.
5. Otáčaním regulátora je možné teraz nastaviť želanú reakčnú citlivosť a dobu zapnutia pohybového hlásiča.
6. Dosah je možné zmeniť nastavením uhla sklonu. obr. **[4]**
7. Sezónne rozdiely v teplotách môžu zmeniť reakčnú citlivosť.

NASTAVENIE ČASU

- Nastavením času sa reguluje doba počas ktorej je svetlo zapnuté.
- Dobu zapnutia svetla je možné plynule nastaviť od dorazu vpravo – (cca 10 sekúnd) po doraz vľavo + (cca 12 minút).

LIKVIDÁCIA

- Pohybový hlásič odpojte od siete a elektrický obvod zabezpečte proti opätovnému zapojeniu.
- Na čistenie používajte suchú, alebo mierne navlhčenú handričku, ktorá nepúšťa chlpy, prip. použite jemný čistiaci prostriedok, nepoužívajte žiadne drsné čistiace prostriedky, ktoré obsahujú rozpúšťadlá.

UPOZORNENIE WEEE K LIKVIDÁCII

Použité elektrické a elektronické zariadenia sa podľa európskych predpisov už nesmú dávať do netriedeného odpadu. Symbol kontajnera na odpadky na kolieskach poukazuje na nutnosť triedeného zberu.

Pomôžte aj Vy pri ochrane životného prostredia a zabezpečte, aby ste tieto prístroje, keď ich už nepoužívate, dali do pre ne určených systémov triedeného zberu odpadu.

SMERNICA 2012/19/EU EURÓPSKEHO PARLAMENTU A RADY z 04. júl 2012 o starých elektrických a elektronických zariadeniach.